EMWAY
MACIEJ EMILIANÓW

PROJEKT ZAGOSPODAROWANIA TERENU

NAZWA	**PRZEBUDOWA ULICY MIĘDZYRZECKIEJ ORAZ BUDOWA DROGI DLA ROWERÓW WRAZ Z NIEZBĘDNĄ INFRASTRUKTURĄ NA DZIAŁKACH NR 537/3, 537/4, 503, 316/4, 509/99, 509/102, 509/100, 511 - OBRĘB 0003 W RAMACH ZADANIA PN. "OPRACOWANIE KOMPLEKSOWEJ DOKUMENTACJI TECHNICZNEJ BUDOWY ŚCIEŻKI PIESZO- ROWEROWEJ WRAZ Z NIEZBĘDNĄ INFRASTRUKTURĄ TOWARZYSZĄCĄ W REJONIE REGIONALNEGO PARKU PRZEMYSŁOWEGO W SKWIERZYNIE"**
INWESTOR	**GMINA SKWIERZYNA** **UL. RYNEK 1** **66-440 SKWIERZYNA**
ADRES	**SKWIERZYNA**
KATEGORIA OBIEKTU	**XXV, XXVI**
JEDNOSTKA EWIDENCYJNA	**080305_4.0003 SKWIERZYNA-MIASTO**
DZIAŁKI	**537/3, 537/4, 503, 316/4, 509/99, 509/102, 509/100, 511 – OBRĘB 0003 MIASTO SKWIERZYNA**
DATA OPRACOWANIA	**GRUDZIEŃ 2022 R.**

STAROSTA MIĘDZYRZECKI
ul. Przemysłowa 2
66-300 MIĘDZYRZECZ
Projekt zagospodarowania działki/terenu zatwierdzony
decyzja nr 78.2023
z dnia 30. 03. 2023
załącznik 1/2

Z up. STAROSTY
Damian Prędki
NACZELNIK
Wydziału Architektury i Budownictwa

imię i nazwisko	Uprawnienia	podpis
PROJEKTANT B. DROGOWA: mgr inż. Maciej Emilianów	LBS/0080/PBD/16 do projektowania bez ograniczeń w specjalności drogowej	
SPRAW. B. DROGOWA: mgr inż. Kornel Wita	LBS/0067/POOD/13 do projektowania bez ograniczeń w specjalności drogowej	
PROJEKTANT B. ELEKTR.: Zdzisław Wójcik	127/75/Zg do projektowania i kierowania budową w specjalności instalacyjno-inżynieryjnej	
SPRAWDZAJĄCY B. ELEKTR.: inż. Wacław Obiński	153/78/Zg do projektowania i kierowania budową w specjalności instalacyjno-inżynieryjnej	

EMWAY Maciej Emilianów
ul. Jasia i Małgosi 36/2, 65-012 Zielona Góra
tel. kom. 501309737; e-mail: maciejemilianow@gmail.com

Spis zawartości opracowania

▶ **Projekt zagospodarowania terenu:**		
- Opis		2-7
- Plan orientacyjny		8
- Projekt zagospodarowania terenu	Rysunek nr 1.1-1.3	9-11
• Dokumenty formalno-prawne		12
- Oświadczenie projektantów		13
- Uprawnienia projektantów oraz zaświadczenia o przynależności do Izby Budowlanej		14-21
▶ **Projekt architektoniczno-budowlany:**		22
Branża drogowa		23
- Opis techniczny		24-27
- Przekroje normalne	Rysunek nr 1D	28
Branża elektryczna		29
- Opis techniczny		30-31
- Schemat ideowy oświetlenia	Rysunek nr 1E	32
Załączniki		33-55

OPIS TECHNICZNY
DO PROJEKTU ZAGOSPODAROWANIA TERENU

1. Przedmiot i zakres opracowania.

Przedmiotem opracowania jest przebudowa ulicy Międzyrzeckiej oraz budowa drogi dla rowerów wraz z niezbędną infrastrukturą na działkach nr 537/3, 537/4, 503, 316/4, 509/99, 509/102, 509/100, 511 - obręb 0003.

Zakres inwestycji obejmuje:

- budowę drogi dla rowerów długości 1820 m,
- przebudowę ulicy Międzyrzeckiej w zakresie zwężenia jezdni na długości 290 m,
- budowę zjazdów,
- rekultywacja istniejących i urządzanie nowych terenów zielonych,
- budowa oświetlenia drogowego,
- dostosowanie wysokościowe istniejących nawierzchni, elementów (bramy, furtki) na połączeniu projektowanego zagospodarowania z istniejącym,

Planowane roboty budowlane zlokalizowano na działkach nr:

537/3, 537/4, 503, 316/4, 509/99, 509/102, 509/100, 511 - obręb 0003.

2. Podstawa opracowania.

Podstawę opracowania stanowi umowa na opracowanie dokumentacji projektowej, zawarta pomiędzy Gminą Skwierzyna (Zamawiający), a firmą EMWAY Maciej Emilianów.

3. Materiały wyjściowe.

- Mapa sytuacyjno-wysokościowa do celów projektowych w skali 1:500.
- Opinia geotechniczna.
- Wizja lokalna w terenie.
- Pomiary inwentaryzacyjne wykonane przez zespół projektowy we własnym zakresie
- Ustalenia podjęte z Inwestorem.
- Rozporządzenie Ministra Transportu i Gospodarki Morskiej Infrastruktury z dnia 2 marca 1999r. w sprawie warunków technicznych jakim powinny odpowiadać drogi publiczne i ich usytuowanie – Dz. U. 2019 poz. 1643.
- Ustawa z dnia 21 marca 1985r. o drogach publicznych – Dz. U. 2021 poz. 1376.

- Prawo budowlane - ustawa z dnia 7 lipca 1994r. - Dz. U. 2021 poz. 2351.
- Uzgodnienia i opinie administracyjne.
- Rozporządzenie Ministra Infrastruktury z dnia 23 czerwca 2003 r. w sprawie informacji dotyczącej bezpieczeństwa i ochrony zdrowia oraz planu bezpieczeństwa i ochrony zdrowia – (Dz. U. Nr 120 z dnia 10 lipca 2003 r., poz. 1126).
- Warunki techniczne przyłączenia sieci i usunięcia kolizji,

4. Informacje ogólne.

Cel strategiczny realizacji przedmiotowej inwestycji realizowany będzie poprzez osiągnięcie celów szczegółowych, którymi są:
- zwiększenie poziomu bezpieczeństwa poprzez odseparowanie ruchu samochodowego od ruchu rowerowego,
- dostosowanie infrastruktury drogowej do obowiązujących standardów,
- oświetlenie drogi dla rowerów;

5. Stan istniejący, opis terenu.

Tereny w miejscu planowanej drogi obecnie są niezagospodarowane, porośnięte trawą. Działka 316/4 stanowi pas drogowy ulicy Międzyrzeckiej, będącej drogą gminną. Droga wyposażona jest w jezdnię o nawierzchni bitumicznej, szerokości 7,0-9,0m, wzdłuż obustronnie przebiega gruntowe pobocze o szerokości do 1,0 m porośnięte trawą. Nawierzchnia drogi odwadniana jest powierzchniowo w tereny zielone. Ul. Międzyrzecka na odcinku wymagającym zawężenia pasów ruchu prowadzona jest na nasypie, posiada jezdnię o szerokości 7,40-7,75 m. Wzdłuż przebiega pobocze gruntowe. Tereny przeznaczone pod inwestycję w całości objęte są zapisami Miejscowego Planu Zagospodarowania Terenu, który jest dostępny na stronie internetowej pod adresem: https://skwierzyna.e-mapa.net/ .

Uzbrojenie terenu
W obrębie inwestycji znajduje się istniejąca infrastruktura techniczna, którą stanowią:
- doziemne linie energetyczne,
- nadziemne i doziemne linie telekomunikacyjne,
- sieć gazowa,
- sieć wodociągowa,
- rurociąg naftowy,

Przedmiotowa ścieżka rowerowa została posadowiona na istniejących rzędnych terenu. W nawiązaniu do powyższego w związku z brakiem zmiany przekryć istniejących sieci podziemnych, uwzględniając charakter przedmiotowego obiektu stwierdza się brak kolizji z istniejącą infrastrukturą podziemną.

6. Stan projektowany.

6.1 Branża drogowa.

Przedmiotowa inwestycja zakłada przebudowę drogi gminnej - ulicy Międzyrzeckiej w zakresie budowy drogi dla rowerów oraz budowę drogi dla rowerów na działkach nr 537/3, 537/4, 503, 316/4, 509/99, 509/102, 509/100, 511 - obręb 0003. W nawiązaniu do powyższego zakłada się budowę drogi dla rowerów, szerokości 2,50m, która charakteryzuje się nawierzchnią z bitumiczną. Ponadto na działce 316/4, na długości gdzie droga dla rowerów przylega bezpośrednio do jezdni niezbędna była przebudowa jezdni ul. Międzyrzeckiej ograniczająca się do zwężenia jezdnia do 6,50m. Powyższe wymuszone było istniejącym ukształtowaniem terenu, które ze względu na duże różnice wysokości pomiędzy istniejącą jezdnią, a terenami przyległymi uniemożliwiało trasowanie drogi dla rowerów.

6.2 Branża elektryczna.

W związku z budową drogi rowerowej zachodzi konieczność budowy oświetlenia zapewniającego bezpieczeństwo użytkowników rowerzystów i pieszych. Ze względu na powyższe, zaprojektowano nową sieć oświetlenia drogowego usytuowaną po jednej stronie drogi. Na podstawie wykonanych obliczeń i symulacji ustalono, że optymalne oświetlenie drogowe zapewnione zostanie poprzez zastosowanie słupów oświetleniowych o wysokości 6,0m (wysokość naziemna) na których zawieszone zostaną oprawy LED o mocy 28W. Projektowana sieć oświetlenia drogowego (linia kablowa nn 0.4kV) będzie zasilana z projektowanej szafki oświetleniowej zlokalizowanych przy działce nr 509/94.

7. Wykaz powierzchni.

rodzaj nawierzchni	materiał	powierzchnia
projektowana droga dla rowerów	nawierzchnia bitumiczna	4548 m2
projektowany zjazd	nawierzchnia bitumiczna	202 m2
projektowane tereny zielone	humus obsiany mieszanką traw niskich	3403 m2
	RAZEM:	8153 m2

8. Charakterystyka ekologiczna obiektu

Planowane roboty budowlane nie wpłyną niekorzystnie na środowisko, gdyż do budowy nie zostaną użyte materiały szkodliwe, a stężenia substancji ropopochodnych ścieków opadowych odprowadzanych do kanalizacji deszczowej nie przekraczają wartości dopuszczalnych.

Teren, na którym planuje się przedmiotową inwestycję znajduje się w całości na terenie Miasta Skwierzyna. Inwestycja nie znajduje się w żadnej strefie związanej z obszarem NATURA 2000 i nie leży w bezpośrednim sąsiedztwie ww. obszarów.

9. Zabytki i nadzór konserwatorski

Nie dotyczy. Teren inwestycji nie znajduje się na obszarze objętym ochroną konserwatorską.

10. Dane określające wpływ eksploatacji górniczej

Nie dotyczy. Teren inwestycji nie znajduje się na obszarze eksploatacji górniczej.

11. Obszar oddziaływania inwestycji

Na podstawie art. 20 ust. 1 pkt 1 lit. c) oraz art. 3 pkt. 20, w związku z art. 28 ust. 2 ustawy z dnia 7 lipca 1994 r. – Prawo budowlane (Dz. U. 2021 r. poz. 2351) oświadczam, że obszar oddziaływania obiektu obejmuje następujące działki o numerach:

537/3, 537/4, 503, 316/4, 509/99, 509/102, 509/100, 511 - obręb 0003.

Wyznaczenia obszaru oddziaływania przedsięwzięcia dokonano w oparciu o art. 3 pkt. 20 Prawa budowlanego (Dz. U. 2021 r. poz. 2351), który stanowi, że przez obszar oddziaływania obiektu należy rozumieć teren wyznaczony w otoczeniu obiektu budowlanego na podstawie przepisów odrębnych, wprowadzających związane z tym obiektem ograniczenia w zagospodarowaniu tego terenu. Do przepisów odrębnych

w rozumieniu art. 3 pkt. 20 Prawa budowanego należy zaliczyć przepisy rozporządzeń wykonawczych, a zatem przepisy techniczno-budowlane (warunki techniczne, jakim powinny odpowiadać drogi publiczne i ich usytuowanie (Dz. U. 2019 poz. 1643 z późn. zm), ale także przepisy dotyczące m. innymi ochrony przeciwpożarowej, prawa wodnego, ochrony środowiska, zagospodarowania przestrzennego, jak i przepisy prawa miejscowego, które w myśl art. 87 ust. 2 Konstytucji RP są źródłem powszechnie obowiązującego prawa na obszarze działania organów, które je ustanowiły.

Na podstawie powyższego po dokonanej analizie stwierdza się, że oddziaływanie przedmiotowej inwestycji nie będzie skutkowało ograniczeniami w zagospodarowaniu terenów przyległych do obszaru objętego inwestycją i w całości zamknie się na działkach, na których zakłada się jej realizację.

12. Odniesienie do zapisów miejscowego planu zagospodarowania przestrzennego.

Tereny przeznaczone pod inwestycję w całości objęte są zapisami Miejscowego Planu Zagospodarowania Terenu.

Lp.	Nr działki	Obręb	Oznaczenie w MPZP	Przeznaczenie terenu w miejscowym planie
Działki przewidziane pod inwestycję				
1	537/3	0003	KDD	droga publiczna – dojazdowa, dopuszcza się lokalizację drogi rowerowej
2	537/4	0003	IT	infrastruktura techniczna -dopuszcza się lokalizację drogi rowerowej;
3	503	0003	IT	infrastruktura techniczna -dopuszcza się lokalizację drogi rowerowej;
4	316/4	0003	KL2	drogi publiczne
5	509/99	0003	KS, IT	tereny skrzyżowań, infrastruktura techniczna - dopuszcza się lokalizację drogi rowerowej;
6	509/102	0003	IT	infrastruktura techniczna -dopuszcza się lokalizację drogi rowerowej;
7	509/100	0003	IT	infrastruktura techniczna -dopuszcza się lokalizację drogi rowerowej;

8	511	0003	IT	infrastruktura techniczna -dopuszcza się lokalizację drogi rowerowej;

13. Informacja dotycząca bezpieczeństwa i ochrony zdrowia

Wykonawca przed rozpoczęciem budowy jest zobowiązany sporządzić plan bezpieczeństwa i ochrony zdrowia, uwzględniając specyfikę planowanej inwestycji i warunki prowadzenia robót budowlanych. Plan bezpieczeństwa i ochrony zdrowia należy opracować zgodnie Rozporządzeniem Ministra Infrastruktury z dnia 23 czerwca 2003 r. w sprawie informacji dotyczącej bezpieczeństwa i ochrony zdrowia oraz planu bezpieczeństwa i ochrony zdrowia.

Opracował:

mgr inż. Maciej Emilianów

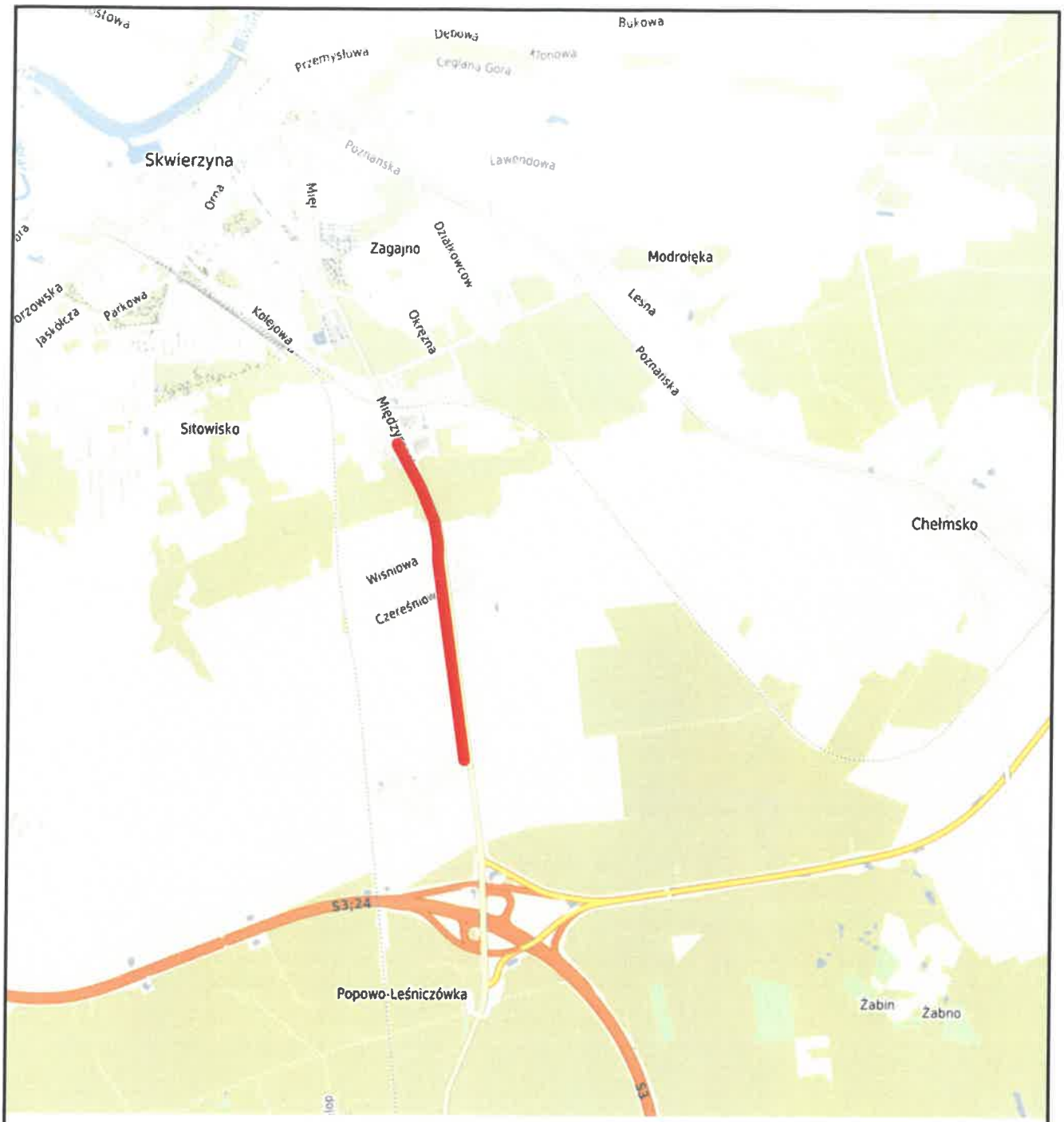

EMWAY MACIEJ EMILIANÓW
ul. Jasia i Małgosi 36/2
65-012 Zielona Góra
NIP: 9291781023, REGON: 85208446

INWESTOR:	GMINA SKWIERZYNA ul. Rynek 1, 66-440 Skwierzyna			
INWESTYCJA:	PRZEBUDOWA ULICY MIĘDZYRZECKIEJ ORAZ BUDOWA DROGI DLA ROWERÓW WRAZ Z NIEZBĘDNĄ INFRASTRUKTURĄ NA DZIAŁKACH NR 302, 537/3, 537/4, 503, 316/4, 509/99, 509/102, 509/100, 511, 294/10, 498, 537/1 - OBRĘB 0003 W RAMACH ZADANIA PN. "OPRACOWANIE KOMPLEKSOWEJ DOKUMENTACJI TECHNICZNEJ BUDOWY ŚCIEŻKI PIESZO- ROWEROWEJ WRAZ Z NIEZBĘDNĄ INFRASTRUKTURĄ TOWARZYSZĄCĄ W REJONIE REGIONALNEGO PARKU PRZEMYSŁOWEGO W SKWIERZYNIE"			
RYSUNEK:	PLAN ORIENTACYJNY		SKALA: 1:10000	DATA: 12.2022
			NR ZLEC: -	NR RYS.: 0
	IMIĘ I NAZWISKO	UPRAWNIENIA	BRANŻA	PODPIS
PROJEKTANT:	mgr inż. Maciej Emilianów	LBS/0080/PBD/16 do projektowania bez ograniczeń w specjalności drogowej	DROGOWA	

LEGENDA

— · — · —	ZAKRES OPRACOWANIA
———	KRAWĘŻNIK BETONOWY 15X30CM
———	KRAWĘŻNIK BETONOWY 15X22CM
- - - - -	OBRZEŻE BETONOWE 8X30CM
- - - - -	KRAWĘDŹ JEZDNI POBOCZA
———	ŚCIEK PRZYKRAWĘŻNIKOWY
	PROJEKTOWANY ZJAZD - WARSTWA ŚCIERALNA Z AC11S GR. 4CM - WARSTWA WIĄŻĄCA Z AC16W GR. 6CM - PODBUDOWA ZASADNICZA Z KRUSZYWA 0/31,5 GR. 20CM
	PROJEKTOWANA ŚCIEŻKA ROWEROWA - WARSTWA ŚCIERALNA Z AC11S GR. 5CM - PODBUDOWA ZASADNICZA Z KRUSZYWA 0/31,5 GR. 15CM
	PROJEKTOWANE POBOCZE - KRUSZYWO ŁAMANE 0/31,5MM GR. 15CM
	PROJEKTOWANY TEREN ZIELONY
▼33.47	PROJEKTOWANA RZĘDNA WYSOKOŚCIOWA
B——B	PRZEKRÓJ NORMALNY
	PROJEKTOWANA RURA OSŁONOWA DWUDZIEL.
	PROJEKTOWANA SKARPA
	ISTNIEJĄCA SKARPA DO PRZEPROFILOWANIA
	PROJ. SŁUP OŚWIETL. ALUMIN. Z FUNDAMENTEM OPRAWA DROGOWA LED 24W 4000K P=28W NA WYS. 6M
———	PROJEKTOWANY KABEL NN - OŚWIETLENIOWY
5m	PROJEKTOWANA RURA OSŁ. DWUŚCIENNA fi75mm
	ISTNIEJĄCE KRZEWY DO WYCINKI

STAROSTA MIĘDZYRZECKI
ul. Przemysłowa 2
66-300 MIĘDZYRZECZ

ZA ZGODNOŚĆ Z ORYGINAŁEM
24-03-2023
Zielona Góra
Podpis

EMWAY MACIEJ EMILIANÓW
ul. Jasia i Małgosi 36/2
65-012 Zielona Góra
NIP: 9291781023, REGON: 85208446

INWESTOR:	GMINA SKWIERZYNA ul. Rynek 1, 66-440 Skwierzyna			
INWESTYCJA:	PRZEBUDOWA ULICY MIĘDZYRZECKIEJ ORAZ BUDOWA DROGI DLA ROWERÓW WRAZ Z NIEZBĘDNĄ INFRASTRUKTURĄ NA DZIAŁKACH NR 537/3, 537/4, 503, 316/4, 509/99, 509/102, 509/100, 511- OBRĘB 0003 W RAMACH ZADANIA PN. "OPRACOWANIE KOMPLEKSOWEJ DOKUMENTACJI TECHNICZNEJ BUDOWY ŚCIEŻKI PIESZO-ROWEROWEJ WRAZ Z NIEZBĘDNĄ INFRASTRUKTURĄ TOWARZYSZĄCĄ W REJONIE REGIONALNEGO PARKU PRZEMYSŁOWEGO W SKWIERZYNIE"			
RYSUNEK:	PROJEKT ZAGOSPODAROWANIA TERENU		SKALA: 1:500 NR ZLEC: -	DATA: 12.2022 NR RYS.: 1.1
	IMIĘ I NAZWISKO	UPRAWNIENIA	BRANŻA	PODPIS
PROJEKTANT:	mgr inż. Maciej Emilianów	LBS/0080/PBD/16 do projektowania bez ograniczeń w specjalności drogowej	DROGOWA	
SPRAWDZAJĄCY:	mgr inż. Kornel Wita	LBS/0067/POOD/13 do projektowania bez ograniczeń w specjalności drogowej	DROGOWA	Wita
PROJEKTANT:	Zdzisław Wójcik	127/75/Zg do projektowania i kierowania budową w specjalności instalacyjno- inżynieryjnej	ELEKTRYCZNA	
SPRAWDZAJĄCY:	inż. Wacław Obiński	153/78/Zg do projektowania i kierowania budową w specjalności instalacyjno- inżynieryjnej	ELEKTRYCZNA	

LEGENDA

	ZAKRES OPRACOWANIA
	KRAWĘŻNIK BETONOWY 15X30CM
	KRAWĘŻNIK BETONOWY 15X22CM
	OBRZEŻE BETONOWE 8X30CM
	KRAWĘDŹ JEZDNI POBOCZA
	ŚCIEK PRZYKRAWĘŻNIKOWY
	PROJEKTOWANY ZJAZD - WARSTWA ŚCIERALNA Z AC11S GR. 4CM - WARSTWA WIĄŻĄCA Z AC16W GR. 6CM - PODBUDOWA ZASADNICZA Z KRUSZYWA 0/31,5 GR. 20CM
	PROJEKTOWANA ŚCIEŻKA ROWEROWA - WARSTWA ŚCIERALNA Z AC11S GR. 5CM - PODBUDOWA ZASADNICZA Z KRUSZYWA 0/31,5 GR. 15CM
	PROJEKTOWANE POBOCZE - KRUSZYWO ŁAMANE 0/31,5MM GR. 15CM
	PROJEKTOWANY TEREN ZIELONY
33.47	PROJEKTOWANA RZĘDNA WYSOKOŚCIOWA
B—B	PRZEKRÓJ NORMALNY
	PROJEKTOWANA RURA OSŁONOWA DWUDZIEL.
	PROJEKTOWANA SKARPA
	ISTNIEJĄCA SKARPA DO PRZEPROFILOWANIA
	PROJ. SŁUP OŚWIETL. ALUMIN. Z FUNDAMENTEM OPRAWA DROGOWA LED 24W 4000K P=28W NA WYS. 6M
	PROJEKTOWANY KABEL NN - OŚWIETLENIOWY
	PROJEKTOWANA RURA OSŁ. DWUŚCIENNA fi75mm
	ISTNIEJĄCE KRZEWY DO WYCINKI

STAROSTA MIĘDZYRZECKI
ul. Przemysłowa 2
66-300 MIĘDZYRZECZ

ZA ZGODNOŚĆ Z ORYGINAŁEM
24 -03- 2023
Zielona Góra
Podpis

EMWAY MACIEJ EMILIANÓW
EMWAY MACIEJ EMILIANÓW
ul. Jasia i Małgosi 36/2
65-012 Zielona Góra
NIP: 9291781023, REGON: 85208446

INWESTOR:	GMINA SKWIERZYNA ul. Rynek 1, 66-440 Skwierzyna		
INWESTYCJA:	PRZEBUDOWA ULICY MIĘDZYRZECKIEJ ORAZ BUDOWA DROGI DLA ROWERÓW WRAZ Z NIEZBĘDNĄ INFRASTRUKTURĄ NA DZIAŁKACH NR 537/3, 537/4, 503, 316/4, 509/99, 509/102, 509/100, 511- OBRĘB 0003 W RAMACH ZADANIA PN. "OPRACOWANIE KOMPLEKSOWEJ DOKUMENTACJI TECHNICZNEJ BUDOWY ŚCIEŻKI PIESZO-ROWEROWEJ WRAZ Z NIEZBĘDNĄ INFRASTRUKTURĄ TOWARZYSZĄCĄ W REJONIE REGIONALNEGO PARKU PRZEMYSŁOWEGO W SKWIERZYNIE"		
RYSUNEK:	PROJEKT ZAGOSPODAROWANIA TERENU	SKALA: 1:500	DATA: 12.2022
		NR ZLEC.: -	NR RYS.: 1.2

	IMIĘ I NAZWISKO	UPRAWNIENIA	BRANŻA	PODPIS
PROJEKTANT:	mgr inż. Maciej Emilianów	LBS/0080/PBD/16 do projektowania bez ograniczeń w specjalności drogowej	DROGOWA	
SPRAWDZAJĄCY:	mgr inż. Kornel Wita	LBS/0067/POOD/13 do projektowania bez ograniczeń w specjalności drogowej	DROGOWA	Wita
PROJEKTANT:	Zdzisław Wójcik	127/75/Zg do projektowania i kierowania budową w specjalności instalacyjno- inżynieryjnej	ELEKTRYCZNA	
SPRAWDZAJĄCY:	inż. Wacław Obiński	153/78/Zg do projektowania i kierowania budową w specjalności instalacyjno- inżynieryjnej	ELEKTRYCZNA	

10

RYSUNEK 1.2

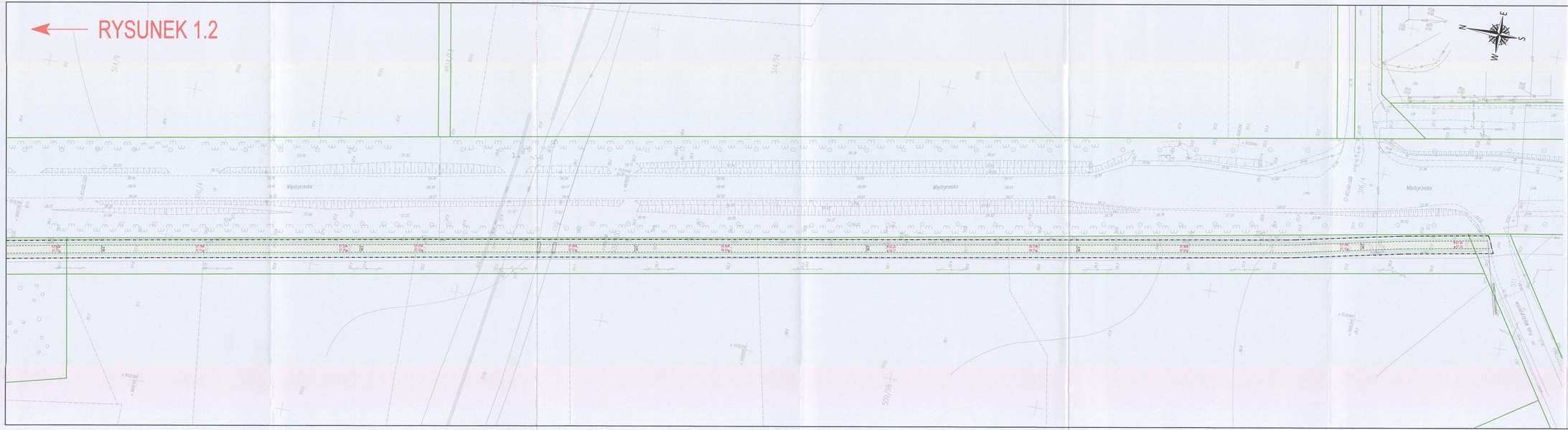

LEGENDA

- ZAKRES OPRACOWANIA
- KRAWĘŻNIK BETONOWY 15X30CM
- KRAWĘŻNIK BETONOWY 15X22CM
- OBRZEŻE BETONOWE 8X30CM
- KRAWĘDŹ JEZDNI POBOCZA
- ŚCIEK PRZYKRAWĘŻNIKOWY
- PROJEKTOWANY ZJAZD
  - WARSTWA ŚCIERALNA Z AC11S GR. 4CM
  - WARSTWA WIĄŻĄCA Z AC16W GR. 6CM
  - PODBUDOWA ZASADNICZA Z KRUSZYWA 0/31,5 GR. 20CM
- PROJEKTOWANA ŚCIEŻKA ROWEROWA
  - WARSTWA ŚCIERALNA Z AC11S GR. 5CM
  - PODBUDOWA ZASADNICZA Z KRUSZYWA 0/31,5 GR. 15CM
- PROJEKTOWANE POBOCZE
  - KRUSZYWO ŁAMANE 0/31,5MM GR. 15CM
- PROJEKTOWANY TEREN ZIELONY
- PROJEKTOWANA RZĘDNA WYSOKOŚCIOWA
- PRZEKRÓJ NORMALNY
- PROJEKTOWANA RURA OSŁONOWA DWUDZIEL.
- PROJEKTOWANA SKARPA
- ISTNIEJĄCA SKARPA DO PRZEPROFILOWANIA
- PROJ. SŁUP OŚWIETL. ALUMIN. Z FUNDAMENTEM
- OPRAWA DROGOWA LED 24W 4000K P=28W NA WYS. 6M
- PROJEKTOWANY KABEL NN - OŚWIETLENIOWY
- PROJEKTOWANA RURA OSŁ. DWUŚCIENNA 875mm
- ISTNIEJĄCE KRZEWY DO WYCINKI

STAROSTA MIĘDZYRZECKI
ul. Przemysłowa 2
66-300 MIĘDZYRZECZ

ZGODNOŚĆ Z ORYGINAŁEM
2.4 -03- 2023
Podpis

EMWAY MACIEJ EMILIANÓW
ul. Jasia i Małgosi 36/2
65-012 Zielona Góra
NIP: 9291781025, REGON: 85208446

INWESTOR:	GMINA SKWIERZYNA ul. Rynek 1, 66-440 Skwierzyna
INWESTYCJA:	PRZEBUDOWA ULICY MIĘDZYRZECKIEJ ORAZ BUDOWA DROGI DLA ROWERÓW WRAZ Z NIEZBĘDNĄ INFRASTRUKTURĄ NA DZIAŁKACH NR 537/3, 537/4, 903, 516/4, 509/99, 509/102, 509/100, 511, OBRĘB 0003 W RAMACH ZADANIA PN. "OPRACOWANIE KOMPLEKSOWEJ DOKUMENTACJI TECHNICZNEJ BUDOWY ŚCIEŻKI PIESZO-ROWEROWEJ WRAZ Z NIEZBĘDNĄ INFRASTRUKTURĄ, TOWARZYSZĄCĄ W REJONIE REGIONALNEGO PARKU PRZEMYSŁOWEGO W SKWIERZYNIE"
RYSUNEK:	PROJEKT ZAGOSPODAROWANIA TERENU

SKALA:	DATA:
1:500	12.2022
NR ZLEC:	NR RYS:
	1.3

	IMIĘ I NAZWISKO	UPRAWNIENIA	BRANŻA	PODPIS
PROJEKTANT:	mgr inż. Maciej Emiliańów	UB/0508/POS/12 do projektowania bez ograniczeń w specjalności drogowej	DROGOWA	
SPRAWDZAJĄCY:	mgr inż. Kornel Wilta	UB/0097/POD/13 do projektowania bez ograniczeń w specjalności drogowej	DROGOWA	
PROJEKTANT:	Zdzisław Wójcik	157/78/g do projektowania i kierowania budową w specjalności instalacyjno- inżynierskiej	ELEKTRYCZNA	
SPRAWDZAJĄCY:	inż. Wacław Olchski	55/78/g do projektowania i kierowania budową w specjalności instalacyjno- inżynierskiej	ELEKTRYCZNA	

DOKUMENTY FORMALNO PRAWNE

Zielona Góra 27.03.2023

OŚWIADCZENIE

Oświadczam, że projekt zagospodarowania terenu oraz projekt architektoniczno-budowlany dla zadania projektowego pn.:

PRZEBUDOWA ULICY MIĘDZYRZECKIEJ ORAZ BUDOWA DROGI DLA ROWERÓW WRAZ ZNIEZBĘDNĄ INFRASTRUKTURĄ NA DZIAŁKACH NR 537/3, 537/4, 503, 316/4, 509/99, 509/102, 509/100, 511 - OBRĘB 0003 W RAMACH ZADANIA PN. "OPRACOWANIE KOMPLEKSOWEJ DOKUMENTACJI TECHNICZNEJ BUDOWY ŚCIEŻKI PIESZO- ROWEROWEJ WRAZ Z NIEZBĘDNĄ INFRASTRUKTURĄ TOWARZYSZĄCĄ W REJONIE REGIONALNEGO PARKU PRZEMYSŁOWEGO W SKWIERZYNIE"

zlokalizowana na działkach nr: **537/3, 537/4, 503, 316/4, 509/99, 509/102, 509/100, 511 - OBRĘB 0003 MIASTO SKWIERZYNA**

jest kompletny i został opracowany zgodnie z obowiązującymi przepisami i zasadami wiedzy technicznej.

Oświadczam, że przyjmuję obowiązki autora projektu posiadając niezbędne uprawnienia, wiedzę i doświadczenie.

imię i nazwisko	uprawnienia	podpis
PROJEKTANT B. DROGOWA: mgr inż. Maciej Emilianów	LBS/0080/PBD/16 do projektowania bez ograniczeń w specjalności drogowej	
SPRAW. B. DROGOWA: mgr inż. Kornel Wita	LBS/0067/POOD/13 do projektowania bez ograniczeń w specjalności drogowej	Wita
PROJEKTANT B. ELEKTR.: Zdzisław Wójcik	127/75/Zg do projektowania i kierowania budową w specjalności instalacyjno- inżynieryjnej	
SPRAWDZAJĄCY B. ELEKTR.: inż. Wacław Obiński	153/78/Zg do projektowania i kierowania budową w specjalności instalacyjno- inżynieryjnej	

Gorzów Wlkp., dnia 25-11-2016r.

Lubuska Okręgowa Izba
Inżynierów Budownictwa
Okręgowa Komisja Kwalifikacyjna
sygn. akt. LBS/OKK/0054/0002/16

DECYZJA

Na podstawie art. 24 ust.1 pkt 2 ustawy z dnia 15 grudnia 2000 r. o samorządach zawodowych architektów oraz inżynierów budownictwa (Dz. U. 2014. 1946 j. t.) i art.12 ust.2 i ust. 3, ust. 4c pkt 2, art.14 ust.1 pkt 3 lit.b ustawy z dnia 7 lipca 1994 r. Prawo budowlane (Dz.U.2016.290, j. t.) oraz § 10 i § 13 ust. 4 pkt 1 i 2 rozporządzenia Ministra Infrastruktury i Rozwoju z dnia 11 września 2014 r. w sprawie samodzielnych funkcji technicznych w budownictwie (Dz. U. 2014.1278), po ustaleniu, że zostały spełnione warunki w zakresie przygotowania zawodowego oraz po złożeniu egzaminu na uprawnienia budowlane z wynikiem pozytywnym

Pan **MACIEJ MICHAŁ EMILIANÓW**
magister inżynier budownictwa
urodzony dnia 09-12-1986r. w Zielonej Górze
otrzymuje

UPRAWNIENIA BUDOWLANE
numer ewidencyjny LBS/0080/PBD/16

do projektowania
w specjalności INŻYNIERYJNEJ- DROGOWEJ
bez ograniczeń.

UZASADNIENIE

W związku z uwzględnieniem w całości żądania strony, na podstawie art. 107 § 4 K.p.a. odstępuje się od uzasadnienia decyzji. Zakres nadanych uprawnień budowlanych wskazano na odwrocie decyzji.

Pouczenie

Od niniejszej decyzji służy odwołanie do Krajowej Komisji Kwalifikacyjnej Polskiej Izby Inżynierów Budownictwa w Warszawie, za pośrednictwem Okręgowej Komisji Kwalifikacyjnej Lubuskiej Okręgowej Izby Inżynierów Budownictwa w terminie 14 dni od daty jej doręczenia.

LUBUSKA OKRĘGOWA IZBA INŻYNIERÓW BUDOWNICTWA

Skład Orzekający Okręgowej Komisji Kwalifikacyjnej

1. mgr inż. Józef Krzyżanowski .....
2. mgr inż. Antoni Dybikowski .....
3. mgr Emilia Kucharczyk .....

Otrzymują:

1. **Pan MACIEJ MICHAŁ EMILIANÓW**
   ul. Jasia i Małgosi 36/2; 65-001 Zielona Góra
2. Okręgowa Rada Lubuskiej Okręgowej Izby Inżynierów Budownictwa
3. Główny Inspektor Nadzoru Budowlanego
4. a/a

ZA ZGODNOŚĆ Z ORYGINAŁEM
24 -03- 2023
Zielona Góra
Podpis .....

16

POLSKA IZBA INŻYNIERÓW BUDOWNICTWA

Zaświadczenie

o numerze weryfikacyjnym:

LBS-51R-1UX-89S *

Pan Maciej Michał Emilianów o numerze ewidencyjnym LBS/BD/0004/17
adres zamieszkania ul. Jasia i Małgosi 36/2, 65-001 Zielona Góra
jest członkiem Lubuskiej Okręgowej Izby Inżynierów Budownictwa i posiada wymagane ubezpieczenie od odpowiedzialności cywilnej.
Niniejsze zaświadczenie jest ważne od 2022-02-01 do 2023-01-31.

Zaświadczenie zostało wygenerowane elektronicznie i opatrzone bezpiecznym podpisem elektronicznym weryfikowanym przy pomocy ważnego kwalifikowanego certyfikatu w dniu 2022-01-11 roku przez:

Ewa Bosy, Przewodniczący Rady Lubuskiej Okręgowej Izby Inżynierów Budownictwa.

(Zgodnie art. 5 ust 2 ustawy z dnia 18 września 2001 r. o podpisie elektronicznym (Dz. U. 2001 Nr 130 poz. 1450) dane w postaci elektronicznej opatrzone bezpiecznym podpisem elektronicznym weryfikowanym przy pomocy ważnego kwalifikowanego certyfikatu są równoważne pod względem skutków prawnych dokumentom opatrzonym podpisami własnoręcznymi.)

* Weryfikację poprawności danych w niniejszym zaświadczeniu można sprawdzić za pomocą numeru weryfikacyjnego zaświadczenia na stronie Polskiej Izby Inżynierów Budownictwa www.piib.org.pl lub kontaktując się z biurem właściwej Okręgowej Izby Inżynierów Budownictwa.

ZA ZGODNOŚĆ Z ORYGINAŁEM
24 -03- 2023
Zielona Góra
Podpis .....



POLSKA IZBA INŻYNIERÓW BUDOWNICTWA

Zaświadczenie

o numerze weryfikacyjnym:

LBS-YZ6-CJE-524 *

Pan Maciej Michał Emilianów o numerze ewidencyjnym LBS/BD/0004/17
adres zamieszkania ul. Jasia i Małgosi 36/2, 65-001 Zielona Góra
jest członkiem Lubuskiej Okręgowej Izby Inżynierów Budownictwa i posiada wymagane ubezpieczenie od odpowiedzialności cywilnej.
Niniejsze zaświadczenie jest ważne od 2023-02-01 do 2024-01-31.

Zaświadczenie zostało wygenerowane elektronicznie i opatrzone bezpiecznym podpisem elektronicznym weryfikowanym przy pomocy ważnego kwalifikowanego certyfikatu w dniu 2023-01-10 roku przez:

Tadeusz Glapa, Zastępca Przewodniczącego Rady Lubuskiej Okręgowej Izby Inżynierów Budownictwa.

Zgodnie z art. 78^1 K.c.
§ 1. Do zachowania elektronicznej formy czynności prawnej wystarcza złożenie oświadczenia woli w postaci elektronicznej i opatrzenie go kwalifikowanym podpisem elektronicznym.
§ 2. Oświadczenie woli złożone w formie elektronicznej jest równoważne z oświadczeniem woli złożonym w formie pisemnej.

* Weryfikację poprawności danych w niniejszym zaświadczeniu można sprawdzić za pomocą numeru weryfikacyjnego zaświadczenia na stronie Polskiej Izby Inżynierów Budownictwa www.piib.org.pl lub kontaktując się z biurem właściwej Okręgowej Izby Inżynierów Budownictwa.

ZA ZGODNOŚĆ Z ORYGINAŁEM
24 -03- 2023
Zielona Góra
Podpis .....

LUBUSKA OKRĘGOWA IZBA
INŻYNIERÓW BUDOWNICTWA
w Gorzowie Wlkp.
Okręgowa Komisja Kwalifikacyjna
sygn. akt. LBS/OKK/0054/0011/13

Gorzów Wlkp. , dnia 23-11-2013

D E C Y Z J A

Na podstawie art. 24 ust. 1 pkt 2 ustawy z dnia 15 grudnia 2000r. o samorządach zawodowych architektów, inżynierów budownictwa oraz urbanistów *(Dz. U. z 2001 r. Nr 5 poz. 42 z późn. zm.),* art. 12 ust. 3, art. 13 ust.1 pkt 1 , art. 14, ust.1, pkt 2a ustawy z dnia 7 lipca 1994r. Prawo budowlane *(tekst jednolity: Dz.U.10.243.1623 z późn. zm.)* oraz § 11 ust.1 pkt 1 i § 18 ust.1 *rozporządzenia Ministra Transportu i Budownictwa z dnia 28 kwietnia 2006r. w sprawie samodzielnych funkcji technicznych w budownictwie (Dz. U. Nr 83 poz. 578z późn. zm.)* po ustaleniu , że zostały spełnione warunki w zakresie przygotowania zawodowego oraz po złożeniu egzaminu na uprawnienia budowlane z wynikiem pozytywnym

Pan **KORNEL WITA**
mgr inż.-budownictwo

urodzony dnia 12-03-1982r.- Wolsztyn

otrzymuje

UPRAWNIENIA BUDOWLANE
numer ewidencyjny LBS/0067/POOD/13

do projektowania bez ograniczeń
w specjalności drogowej

U Z A S A D N I E N I E

W związku z uwzględnieniem w całości żądania strony na podstawie art. 107 § 4 Kpa odstępuje się od uzasadnienia decyzji. Zakres uprawnień podano na odwrocie decyzji.

Pouczenie

Od niniejszej decyzji służy odwołanie do Krajowej Komisji Kwalifikacyjnej Polskiej Izby Inżynierów Budownictwa w Warszawie, za pośrednictwem Okręgowej Komisji Kwalifikacyjnej Lubuskiej Okręgowej Izby Inżynierów Budownictwa w terminie 14 dni od daty jej doręczenia

Skład orzekający Okręgowej Komisji Kwalifikacyjnej

1. mgr inż. Marek PUCHALSKI .....
2. mgr inż. Antoni DYBIKOWSKI.....
3. inż. Andrzej WESOŁY .....

Otrzymują:
1. **Pan KORNEL WITA**
zam. **UL. JASKÓŁCZA 3/3; 65-465 ZIELONA GÓRA**
2. Główny Inspektor Nadzoru Budowlanego
3. OR LOIIB
4. a/a

ZA ZGODNOŚĆ Z ORYGINAŁEM
24 -03- 2023
Zielona Góra
Podpis .....

POLSKA IZBA INŻYNIERÓW BUDOWNICTWA

Zaświadczenie

o numerze weryfikacyjnym:

LBS-IHJ-99H-I1Q *

Pan Kornel Wita o numerze ewidencyjnym LBS/BD/0024/15
adres zamieszkania ul. Jaskółcza 3/3, 65-465 Zielona Góra
jest członkiem Lubuskiej Okręgowej Izby Inżynierów Budownictwa i posiada wymagane ubezpieczenie od odpowiedzialności cywilnej.
Niniejsze zaświadczenie jest ważne od 2023-04-01 do 2023-09-30.

Zaświadczenie zostało wygenerowane elektronicznie i opatrzone bezpiecznym podpisem elektronicznym weryfikowanym przy pomocy ważnego kwalifikowanego certyfikatu w dniu 2023-03-02 roku przez:

Tadeusz Glapa, Zastępca Przewodniczącego Rady Lubuskiej Okręgowej Izby Inżynierów Budownictwa.

Zgodnie z art. 78^1 K.c.
§ 1. Do zachowania elektronicznej formy czynności prawnej wystarcza złożenie oświadczenia woli w postaci elektronicznej i opatrzenie go kwalifikowanym podpisem elektronicznym.
§ 2. Oświadczenie woli złożone w formie elektronicznej jest równoważne z oświadczeniem woli złożonym w formie pisemnej.

* Weryfikację poprawności danych w niniejszym zaświadczeniu można sprawdzić za pomocą numeru weryfikacyjnego zaświadczenia na stronie Polskiej Izby Inżynierów Budownictwa www.piib.org.pl lub kontaktując się z biurem właściwej Okręgowej Izby Inżynierów Budownictwa.

ZA ZGODNOŚĆ Z ORYGINAŁEM
24 -03- 2023
Zielona Góra
Podpis .....

12

URZĄD WOJEWÓDZKI
w Zielonej Górze
Wydział Urbanistyki, Architektury
i Budownictwa

Urząd Wojewódzki
w Zielonej Górze
Wydział Gospodarki Terenowej
i Ochrony Środowiska

DUPLIKAT

Nr ewid. 127/75/Zg

STWIERDZENIE PRZYGOTOWANIA ZAWODOWEGO

do pełnienia samodzielnych funkcji technicznych w budownictwie

Na podstawie § 2.2.2 § 5.2 i § 7 oraz § 13 ust.1 pkt 4 lit. d rozporządzenia Ministra Gospodarki Terenowej i Ochrony Środowiska z dnia 20 lutego 1975 r. w sprawie samodzielnych funkcji technicznych w budownictwie / Dz.U.nr 8,poz.46/ stwierdza się ,że:

Obywatel W Ó J C I K Zdzisław
technik elektryk
urodzony dnia 11.XI.1946 r. - Krosno Odrz.
posiada przygotowanie zawodowe do wykonywania samodzielnej funkcji projektanta i kierownika budowy
w specjalności instalacyjno - inżynieryjnej
oraz jest upoważniony do : 1/ sporządzania projektów instalacji elektrycznych o powszechnie znanych rozwiązaniach konstrkcyjnych i schematach technicznych ,
2/kierowania ,nadzorowania i kontrolowania budowy i robót , kierowania i kontrolowania wytwarzania elementów konstrukcyjnych instalacji oraz oceniania i badania stanu technicznego w zakresie instalacji elektrycznych o powszechnie znanych rozwiązaniach konstrukcyjnych .

Orginał dokumentu stwierdzenie przygotowania zawodowego podpisał Zastępca Dyrektora Wydziału mrg inż.Kazimierz Radziński .
Pieczęć okrągła z Godłem Państwa i napisem w otoku " Urząd Wojewódzki w Zielonej Górze "

Duplikat stwierdzenia przygotowania zawodowego wystawiono na podstawie dokumentów posiadanych w archiwum Urzędu Wojewódzkiego w Zielonej Górze .

Zielona Góra , 28 sierpień 1990 r.

DYREKTOR WYDZIAŁU
Gospodarki Terenowej i Ochrony Środowiska

mgr inż. arch. Jerzy Stefan Wesołowski

ZA ZGODNOŚĆ Z ORYGINAŁEM
24-03-2023
Zielona Góra
Podpis .....

16

POLSKA IZBA INŻYNIERÓW BUDOWNICTWA

Zaświadczenie

o numerze weryfikacyjnym:

LBS-8J3-XU5-F8W *

Pan Zdzisław Wójcik o numerze ewidencyjnym LBS/IE/1215/01
adres zamieszkania ul. Leśna 28, 65-794 Zielona Góra
jest członkiem Lubuskiej Okręgowej Izby Inżynierów Budownictwa i posiada wymagane ubezpieczenie od odpowiedzialności cywilnej.
Niniejsze zaświadczenie jest ważne od 2023-01-01 do 2023-12-31.

Zaświadczenie zostało wygenerowane elektronicznie i opatrzone bezpiecznym podpisem elektronicznym weryfikowanym przy pomocy ważnego kwalifikowanego certyfikatu w dniu 2023-01-03 roku przez:

Tadeusz Glapa, Zastępca Przewodniczącego Rady Lubuskiej Okręgowej Izby Inżynierów Budownictwa.

Zgodnie z art. 78^1 K.c.
§ 1. Do zachowania elektronicznej formy czynności prawnej wystarcza złożenie oświadczenia woli w postaci elektronicznej i opatrzenie go kwalifikowanym podpisem elektronicznym.
§ 2. Oświadczenie woli złożone w formie elektronicznej jest równoważne z oświadczeniem woli złożonym w formie pisemnej.

* Weryfikację poprawności danych w niniejszym zaświadczeniu można sprawdzić za pomocą numeru weryfikacyjnego zaświadczenia na stronie Polskiej Izby Inżynierów Budownictwa www.piib.org.pl lub kontaktując się z biurem właściwej Okręgowej Izby Inżynierów Budownictwa.

ZA ZGODNOŚĆ Z ORYGINAŁEM
24 -03- 2023
Zielona Góra
Podpis .....

19

POLSKA IZBA INŻYNIERÓW BUDOWNICTWA

Zaświadczenie

o numerze weryfikacyjnym:

LBS-ZRQ-C3S-8W9 *

Pan Zdzisław Wójcik o numerze ewidencyjnym LBS/IE/1215/01
adres zamieszkania ul. Leśna 28, 65-794 Zielona Góra
jest członkiem Lubuskiej Okręgowej Izby Inżynierów Budownictwa i posiada wymagane ubezpieczenie od odpowiedzialności cywilnej.
Niniejsze zaświadczenie jest ważne od 2022-01-01 do 2022-12-31.

Zaświadczenie zostało wygenerowane elektronicznie i opatrzone bezpiecznym podpisem elektronicznym weryfikowanym przy pomocy ważnego kwalifikowanego certyfikatu w dniu 2021-12-07 roku przez:

Ewa Bosy, Przewodniczący Rady Lubuskiej Okręgowej Izby Inżynierów Budownictwa.

(Zgodnie art. 5 ust 2 ustawy z dnia 18 września 2001 r. o podpisie elektronicznym (Dz. U. 2001 Nr 130 poz. 1450) dane w postaci elektronicznej opatrzone bezpiecznym podpisem elektronicznym weryfikowanym przy pomocy ważnego kwalifikowanego certyfikatu są równoważne pod względem skutków prawnych dokumentom opatrzonym podpisami własnoręcznymi.)

* Weryfikację poprawności danych w niniejszym zaświadczeniu można sprawdzić za pomocą numeru weryfikacyjnego zaświadczenia na stronie Polskiej Izby Inżynierów Budownictwa www.piib.org.pl lub kontaktując się z biurem właściwej Okręgowej Izby Inżynierów Budownictwa.

ZGODNOŚĆ Z ORYGINAŁEM
24-03-2023
Zielona Góra
Podpis .....

Podpis jest prawidłowy

194

WOJEWÓDZKIE BIURO
PLANOWANIA PRZESTRZENNEGO
Zielona Góra

Zielona Góra, dnia 11.X. 19 78r.

Nr ewid. 153/78/Zg

STWIERDZENIE PRZYGOTOWANIA ZAWODOWEGO
do pełnienia samodzielnych funkcji technicznych w budownictwie

Na podstawie § 4.2, § 5.1, § 6.1, § 7, oraz § 13 ust. 1 pkt. 4 lit. d rozporządzenia Ministra Gospodarki Terenowej i Ochrony Środowiska z dnia 20 lutego 1975 r. w sprawie samodzielnych funkcji technicznych w budownictwie (Dz. U. Nr 8, poz. 46) stwierdza się, że:

Obywatel OBIŃSKI Wacław

inżynier elektryk

urodzony dnia 19 stycznia 1944 r. w Bolimowie

posiada przygotowanie zawodowe do wykonywania samodzielnej funkcji projektanta i kierownika budowy

w specjalności: instalacyjno-inżynieryjnej

oraz jest upoważniony do:

1/ sporządzania projektów instalacji elektrycznych,

2/ kierowania, nadzorowania i kontrolowania budowy i robót, kierowania i kontrolowania wytwarzania konstrukcyjnych elamentów instalacji oraz oceniania i badania stanu technicznego w zakresie instalacji elektrycznych.

Z upoważnienia Wojewody
mgr inż. Inżynier Radziński
Z-ca Kierownika

ZA ZGODNOŚĆ Z ORYGINAŁEM
24-03-2023
Zielona Góra
Podpis

Druk. Świadectwa 1374 7.78 3000



POLSKA
IZBA
INŻYNIERÓW
BUDOWNICTWA

Zaświadczenie

o numerze weryfikacyjnym:

LBS-5KU-KT3-PI1 *

Pan Wacław Obiński o numerze ewidencyjnym LBS/IE/0726/01
adres zamieszkania ul. Leśna 26, 65-794 Zielona Góra
jest członkiem Lubuskiej Okręgowej Izby Inżynierów Budownictwa i posiada wymagane ubezpieczenie od odpowiedzialności cywilnej.
Niniejsze zaświadczenie jest ważne od 2023-01-01 do 2023-12-31.

Zaświadczenie zostało wygenerowane elektronicznie i opatrzone bezpiecznym podpisem elektronicznym weryfikowanym przy pomocy ważnego kwalifikowanego certyfikatu w dniu 2022-12-19 roku przez:

Tadeusz Glapa, Zastępca Przewodniczącego Rady Lubuskiej Okręgowej Izby Inżynierów Budownictwa.

Zgodnie z art. 78^1 K.c.
§ 1. Do zachowania elektronicznej formy czynności prawnej wystarcza złożenie oświadczenia woli w postaci elektronicznej i opatrzenie go kwalifikowanym podpisem elektronicznym.
§ 2. Oświadczenie woli złożone w formie elektronicznej jest równoważne z oświadczeniem woli złożonym w formie pisemnej.

* Weryfikację poprawności danych w niniejszym zaświadczeniu można sprawdzić za pomocą numeru weryfikacyjnego zaświadczenia na stronie Polskiej Izby Inżynierów Budownictwa www.piib.org.pl lub kontaktując się z biurem właściwej Okręgowej Izby Inżynierów Budownictwa.

ZA ZGODNOŚĆ Z ORYGINAŁEM
24 -03- 2023
Zielona Góra
Podpis .....

POLSKA IZBA INŻYNIERÓW BUDOWNICTWA

Zaświadczenie

o numerze weryfikacyjnym:

LBS-7GS-1AC-LL6 *

Pan Wacław Obiński o numerze ewidencyjnym LBS/IE/0726/01
adres zamieszkania ul. Leśna 26, 65-794 Zielona Góra
jest członkiem Lubuskiej Okręgowej Izby Inżynierów Budownictwa i posiada wymagane ubezpieczenie od odpowiedzialności cywilnej.
Niniejsze zaświadczenie jest ważne od 2022-01-01 do 2022-12-31.

Zaświadczenie zostało wygenerowane elektronicznie i opatrzone bezpiecznym podpisem elektronicznym weryfikowanym przy pomocy ważnego kwalifikowanego certyfikatu w dniu 2021-12-08 roku przez:

Ewa Bosy, Przewodniczący Rady Lubuskiej Okręgowej Izby Inżynierów Budownictwa.

(Zgodnie art. 5 ust 2 ustawy z dnia 18 września 2001 r. o podpisie elektronicznym (Dz. U. 2001 Nr 130 poz. 1450) dane w postaci elektronicznej opatrzone bezpiecznym podpisem elektronicznym weryfikowanym przy pomocy ważnego kwalifikowanego certyfikatu są równoważne pod względem skutków prawnych dokumentom opatrzonym podpisami własnoręcznymi.)

* Weryfikację poprawności danych w niniejszym zaświadczeniu można sprawdzić za pomocą numeru weryfikacyjnego zaświadczenia na stronie Polskiej Izby Inżynierów Budownictwa www.piib.org.pl lub kontaktując się z biurem właściwej Okręgowej Izby Inżynierów Budownictwa.

ZA ZGODNOŚĆ Z ORYGINAŁEM
24 -03- 2023
Zielona Góra
Podpis .....

EMWAY
MACIEJ EMILIANÓW

PROJEKT ARCHITEKTONICZNO-BUDOWLANY

NAZWA	**PRZEBUDOWA ULICY MIĘDZYRZECKIEJ ORAZ BUDOWA DROGI DLA ROWERÓW WRAZ Z NIEZBĘDNĄ INFRASTRUKTURĄ NA DZIAŁKACH NR 537/3, 537/4, 503, 316/4, 509/99, 509/102, 509/100, 511 - OBRĘB 0003 W RAMACH ZADANIA PN. "OPRACOWANIE KOMPLEKSOWEJ DOKUMENTACJI TECHNICZNEJ BUDOWY ŚCIEŻKI PIESZO- ROWEROWEJ WRAZ Z NIEZBĘDNĄ INFRASTRUKTURĄ TOWARZYSZĄCĄ W REJONIE REGIONALNEGO PARKU PRZEMYSŁOWEGO W SKWIERZYNIE"**
INWESTOR	**GMINA SKWIERZYNA** **UL. RYNEK 1** **66-440 SKWIERZYNA**
ADRES	**SKWIERZYNA**
KATEGORIA OBIEKTU	**XXV, XXVI**
JEDNOSTKA EWIDENCYJNA	**080305_4.0003 SKWIERZYNA-MIASTO**
DZIAŁKI	**537/3, 537/4, 503, 316/4, 509/99, 509/102, 509/100, 511 – OBRĘB 0003 MIASTO SKWIERZYNA**
DATA OPRACOWANIA	**GRUDZIEŃ 2022 R.**

STAROSTA MIĘDZYRZECKI
ul. Przemysłowa 2
66-300 MIĘDZYRZECZ
Projekt architektoniczno-budowlany zatwierdzony
decyzja nr 78.2023
z dnia 30.03.2023
załącznik

Z up. STAROSTY
Damian Prędki
NACZELNIK
Wydziału Architektury i Budownictwa

imię i nazwisko	Uprawnienia	podpis
PROJEKTANT B. DROGOWA: mgr inż. Maciej Emilianów	LBS/0080/PBD/16 do projektowania bez ograniczeń w specjalności drogowej	
SPRAW. B. DROGOWA: mgr inż. Kornel Wita	LBS/0067/POOD/13 do projektowania bez ograniczeń w specjalności drogowej	
PROJEKTANT B. ELEKTR.: Zdzisław Wójcik	127/75/Zg do projektowania i kierowania budową w specjalności instalacyjno-inżynieryjnej	
SPRAWDZAJĄCY B. ELEKTR.: inż. Wacław Obiński	153/78/Zg do projektowania i kierowania budową w specjalności instalacyjno-inżynieryjnej	

EMWAY Maciej Emilianów
ul. Jasia i Małgosi 36/2, 65-012 Zielona Góra
tel. kom. 501309737; e-mail: maciejemilianow@gmail.com

BRANŻA DROGOWA

OPIS TECHNICZNY
DO PROJEKTU ARCHITEKTONICZNO BUDOWLANEGO
BRANŻY DROGOWEJ

1. Rodzaj i kategoria obiektu budowlanego.

Przedmiotem opracowania jest przebudowa ulicy Międzyrzeckiej oraz budowa drogi dla rowerów wraz z niezbędną infrastrukturą na działkach nr 537/3, 537/4, 503, 316/4, 509/99, 509/102, 509/100, 511 - obręb 0003.. Wyżej wymieniony obiekt zalicza się do obiektów liniowych. Przedmiotowe obiekty zakwalifikowano do kategorii XXV.

2. Przedmiot i zakres opracowania.

Przedmiotem opracowania jest przebudowa ulicy Międzyrzeckiej oraz budowa drogi dla rowerów wraz z niezbędną infrastrukturą na działkach nr 537/3, 537/4, 503, 316/4, 509/99, 509/102, 509/100, 511 - obręb 0003.

Zakres inwestycji obejmuje:

- budowę drogi dla rowerów długości 1820 m,
- przebudowę ulicy Międzyrzeckiej w zakresie zwężenia jezdni na długości 290 m,
- budowę zjazdów,
- rekultywacja istniejących i urządzanie nowych terenów zielonych,
- dostosowanie wysokościowe istniejących nawierzchni, elementów (bramy, furtki) na połączeniu projektowanego zagospodarowania z istniejącym,

Planowane roboty budowlane zlokalizowano na działkach nr:
537/3, 537/4, 503, 316/4, 509/99, 509/102, 509/100, 511 - obręb 0003 Miasto Skwierzyna

3. Sposób użytkowania oraz program użytkowy obiektu budowlanego.

Przedmiotowy obiekt budowlany stanowi drogę rowerową. W nawiązaniu do powyższego zakłada się przeznaczenie ww. obiektu zgodnie z jego przeznaczeniem tj. obsługą ruchu rowerowego.

4. Charakterystyczne parametry.

Parametry techniczne drogi dla rowerów:

- Nawierzchnia - kostka betonowa,
- Szerokość – 2,50m,
- Długość – 1820m,
- Prędkość projektowana na drodze rowerowej – 20 km/h;

4.1 Rozwiązania sytuacyjne.

Przedmiotowa inwestycja zakłada przebudowę drogi gminnej - ulicy Międzyrzeckiej w zakresie budowy drogi dla rowerów oraz budowę drogi dla rowerów na działkach nr 537/3, 537/4, 503, 316/4, 509/99, 509/102, 509/100, 511 - obręb 0003 Skwierzyna. W nawiązaniu do powyższego zakłada się budowę drogi dla rowerów, szerokości 2,50m, która charakteryzuje się nawierzchnią z bitumiczną. Ponadto na działce 316/4, na długości gdzie droga dla rowerów przylega bezpośrednio do jezdni niezbędna była przebudowa jezdni ul. Międzyrzeckiej ograniczająca się do zwężenia jezdnia do 6,50m. Powyższe wymuszone było istniejącym ukształtowaniem terenu, które ze względu na duże różnice wysokości pomiędzy istniejącą jezdnią, a terenami przyległymi uniemożliwiało trasowanie drogi dla rowerów.

4.2. Rozwiązania wysokościowe i odwodnienie.

Projektowana droga dla rowerów posadowiona zostanie na rzędnych istniejącego terenu, na którym została zaprojektowana. Wyjątek stanowi droga biegnąca wzdłuż działki 537/5, która jest znacząco zaniżony w stosunku do istniejącej jezdni ulicy Międzyrzeckiej. Na powyższym odcinku zaprojektowane zostały wydłużone najazdy, których celem jest możliwie „płaski" wjazd rowerzysty pod górę. W nawiązaniu do powyższego spadki podłużne projektowanej drogi dla rowerów wynoszą od 1 do 6%. Wyjątek stanowią powyższe najazdy, na których ze względu na trudne warunki spadek podłużny wynosi 12%. Spadki poprzeczne projektowanej drogi wynoszą od 2,0% do 3,0%. Wody opadowe z projektowanych nawierzchni odprowadzone zostaną powierzchniowo na przyległe tereny zielone. Na długości, na której droga przylega bezpośrednio do jezdni zakłada się wykonanie ścieków, które mają za zadanie umożliwić spływ wody na przyległe tereny zielone. Powyższe rozwiązanie zakłada wykonanie ścieków przy krawężnikowych - prefabrykowany element ułożony wzdłuż krawędzi jezdni, ścieków prostopadłych do drogi dla rowerów - prefabrykowane płyty ściekowe typu „U" ułożone jedna na drugiej

oraz prefabrykowanych ścieków skarpowych ułożonych na zakończeniu płyt ściekowych typu „U".

5. Opinia geotechniczna.

Badany teren znajduje się w południowej części Skwierzyny, badania geotechniczne objęły do głębokości 2,0 m p.p.t., standardowych badań makroskopowych i obserwacji wody gruntowej. W podłożu badanego obszaru stwierdzono występowanie plejstoceńskich (ew. holoceńskich) osadów eolicznych wykształconych jako piaski drobne. Do głębokości 2,0 m p.p.t. nie stwierdzono ich spągu. W podłożu badanego obszaru do głębokości 2,0 m p.p.t. nie stwierdzono występowania wody podziemnej. Badania wykonano w czasie lekko podwyższonych stanów wód podziemnych.
Opisywany obiekt zaliczono do I kategorii geotechnicznej.

6. Parametry techniczne obiektu budowlanego charakteryzujące wpływ obiektu budowlanego na środowisko i jego wykorzystywanie oraz na zdrowie ludzi i obiekty sąsiednie.

Planowane roboty budowlane nie wpłyną niekorzystnie na środowisko, gdyż do budowy nie zostaną użyte materiały szkodliwe.

Teren, na którym planuje się przedmiotową inwestycję znajduje się w całości na terenie Miasta Skwierzyna. Inwestycja nie znajduje się w żadnej strefie związanej z obszarem NATURA 2000 i nie leży w bezpośrednim sąsiedztwie ww. obszarów.
Projektowana inwestycja nie pogorszy stanu środowiska poza granicami terenu i nie wpłynie negatywnie na powietrze atmosferyczne, stan wód podziemnych oraz środowisko pod względem akustycznym. Projektowane obiekty budowlane nie powodują dodatkowej wibracji oraz promieniowania. Materiał rozbiórkowy wraz z gruntem pozostałym po korytowaniu Wykonawca wywiezie lub wykorzysta na wskazane przez Inwestora miejsce.

7. Informacje o zasadniczych elementach wyposażenia budowlano-instalacyjnego, zapewniających użytkowanie obiektu budowlanego zgodnie z przeznaczeniem.

Nie dotyczy.

8. Dane dotyczące warunków ochrony przeciwpożarowej.

Nie dotyczy.

9. Zestawienie powierzchni.

rodzaj nawierzchni	materiał	powierzchnia
projektowana droga dla rowerów	nawierzchnia bitumiczna	4548 m2
projektowany zjazd	nawierzchnia bitumiczna	202 m2
projektowane tereny zielone	humus obsiany mieszanką traw niskich	3403 m2
	RAZEM:	8153 m2

10. Informacja dotycząca bezpieczeństwa i ochrony zdrowia.

Wykonawca przed rozpoczęciem budowy jest zobowiązany sporządzić plan bezpieczeństwa i ochrony zdrowia, uwzględniając specyfikę planowanej inwestycji i warunki prowadzenia robót budowlanych. Plan bezpieczeństwa i ochrony zdrowia należy opracować zgodnie Rozporządzeniem Ministra Infrastruktury z dnia 23 czerwca 2003 r. w sprawie informacji dotyczącej bezpieczeństwa i ochrony zdrowia oraz planu bezpieczeństwa i ochrony zdrowia.

Opracował:

mgr inż. Maciej Emilianów

PRZEKRÓJ NORMALNY A-A

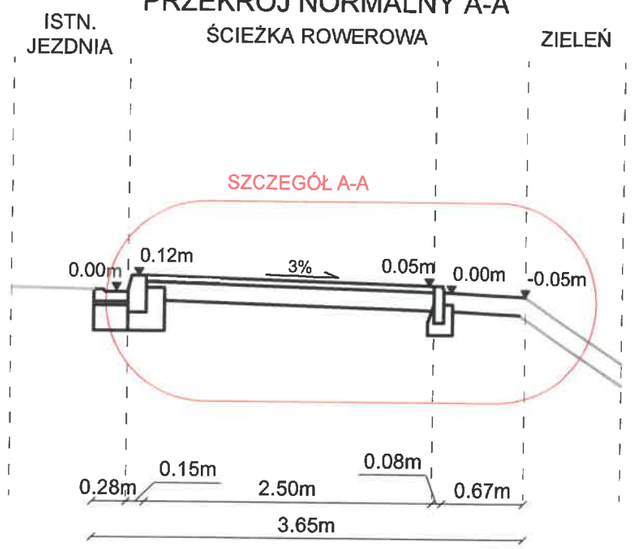

PRZEKRÓJ NORMALNY B-B

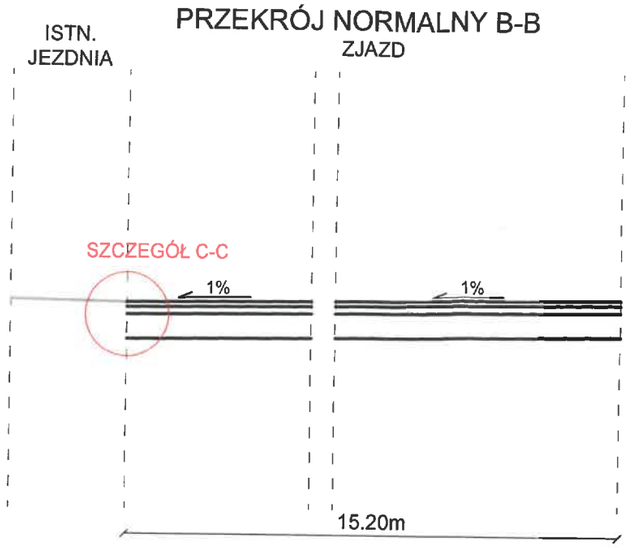

PRZEKRÓJ NORMALNY A-A

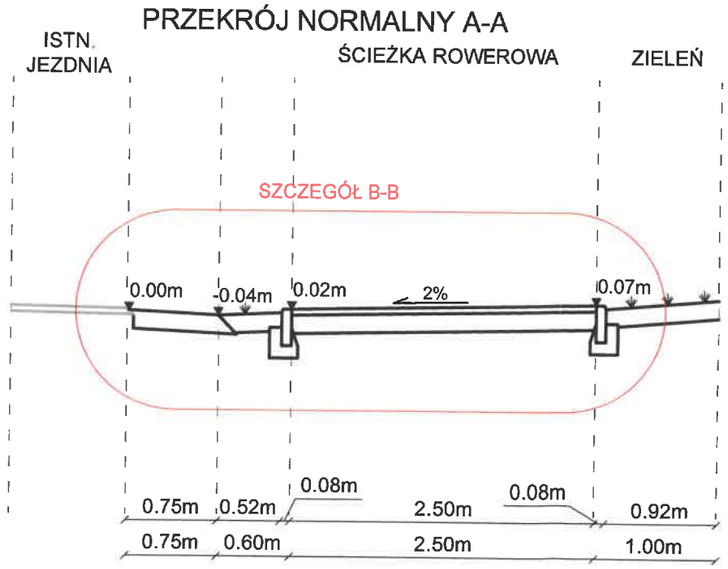

S[illegible]ECKI
[illegible] 2
66-300 [illegible]RZECZ

EMWAY MACIEJ EMILIANÓW
ul. Jasia i Małgosi 36/2
65-012 Zielona Góra
NIP: 9291781023, REGON: 85208446

INWESTOR:	GMINA SKWIERZYNA ul. Rynek 1, 66-440 Skwierzyna			
INWESTYCJA:	PRZEBUDOWA ULICY MIĘDZYRZECKIEJ ORAZ BUDOWA DROGI DLA ROWERÓW WRAZ Z NIEZBĘDNĄ INFRASTRUKTURĄ NA DZIAŁKACH NR 537/3, 537/4, 503, 316/4, 509/99, 509/102, 509/100, 511- OBRĘB 0003 W RAMACH ZADANIA PN. "OPRACOWANIE KOMPLEKSOWEJ DOKUMENTACJI TECHNICZNEJ BUDOWY ŚCIEŻKI PIESZO-ROWEROWEJ WRAZ Z NIEZBĘDNĄ INFRASTRUKTURĄ TOWARZYSZĄCĄ W REJONIE REGIONALNEGO PARKU PRZEMYSŁOWEGO W SKWIERZYNIE"			
RYSUNEK:	PRZEKROJE NORMALNE		SKALA: 1:50	DATA: 12.2022
			NR ZLEC: -	NR RYS.: 1D
	IMIĘ I NAZWISKO	UPRAWNIENIA	BRANŻA	PODPIS
PROJEKTANT:	mgr inż. Maciej Emilianów	LBS/0080/PBD/16 do projektowania bez ograniczeń w specjalności drogowej	DROGOWA	
SPRAWDZAJĄCY:	mgr inż. Kornel Wita	LBS/0067/POOD/13 do projektowania bez ograniczeń w specjalności drogowej	DROGOWA	Wita

BRANŻA ELEKTRYCZNA

OPIS TECHNICZNY

DO PROJEKTU ARCHITEKTONICZNO BUDOWLANEGO BRANŻY ELEKTRYCZNEJ

1. RODZAJ I KATEGORIA OBIEKTU BUDOWLANEGO BĘDĄCEGO PRZEDMIOTEM ZAMIERZENIA BUDOWLANEGO

Oświetlenie drogowe – kategoria XXVI

2. ZAMIERZONY SPOSÓB UŻYTKOWANIA ORAZ PROGRAM UŻYTKOWY OBIEKTU BUDOWLANEGO

W ramach przedmiotowej inwestycji projektuje się budowę oświetlenie drogowe, zasilonego z projektowanej szafki oświetleniowej zlokalizowanych przy działce nr 509/94. Projektowane oświetlenie wyposażone zostanie w słupy oświetleniowe o wysokości zawieszenia oprawy 6m oraz oprawy LED.

3. CHARAKTERYSTYCZNE PARAMETRY OBIEKTU BUDOWLANEGO.

Projektowaną sieć oświetlenia drogowego, długości 1092m wykonać kablami YAKY 4x35mm^2. Latarnie zasilić z projektowanej szafki oświetleniowej zlokalizowanych przy działce nr 509/94.

Projektowane kable ułożyć w ziemi na głębokości 0,7m na podsypce piaskowej grubości 10cm.

Latarnie należy ustawić w odległości nie mniejszej niż 0,25m lico słupa od lica krawężnika. W przypadku braku krawężnika 0,5m. W przypadku posadowienie fundamentów słupowych w skarpach przy niezachowanej odległości od krawędzi skarpy, proponuje się zastosowanie płyt oporowych fundamentowych których dobór należy do uprawnionego projektanta budowlanego, który uwzględni miejsce posadowienia i rodzaj gruntu.

Oprawy i słupy oświetleniowe

Zaprojektowano oprawa oświetleniowa LED 24W 4000K P=28W montowane na słupie aluminiowym anodowanym o wys. zawieszenia h=6m. Przyjęto słupy na fundamencie betonowym.

Wyposażenie dodatkowe słupów

- Oprawy zabezpieczyć wkładkami topikowym gG 6A umieszczonymi w złączkach słupowych IP54 do 4x35mm^2, 3 kable, 1/2 gniazda bezpiecznikowe.
- Do opraw doprowadzić przewód YDYżo 3x2,5mm^2.
- Co trzecią oprawę zasilić z tej samej fazy.
- Na słupach zamontować tabliczkę z aktualną numeracją słupa.

4. PARAMETRY TECHNICZNE OBIEKTU BUDOWLANEGO CHARAKTERYZUJĄCE WPŁYW obiektu NA ŚRODOWISKO I JEGO WYKORZYSTANIE ORAZ NA ZDROWIE LUDZI I OBIEKTY SĄSIEDNIE.

a) Zapotrzebowania i jakości wody oraz ilości, jakości i sposób odprowadzania ścieków oraz wód opadowych.

Nie dotyczy

b) Emisja zanieczyszczeń gazowych, w tym zapachów, pyłowych i płynnych, z podaniem ich rodzaju, ilości i zasięgu rozprzestrzeniania się.

Nie dotyczy

c) Rodzaj i ilości wytwarzanych odpadów.

Nie dotyczy

d) Właściwości akustycznych oraz emisji drgań, a także promieniowania, w szczególności jonizującego, pola elektro- magnetycznego i innych zakłóceń, z podaniem odpowiednich parametrów tych czynników i zasięgu ich rozprzestrzeniania się.

Nie dotyczy

e) Wpływu obiektu budowlanego na istniejący drzewostan, powierzchnię ziemi, w tym glebę, wody powierzchniowe i podziemne.

Przedmiotowa inwestycja dotycząca budowy oświetlenia drogowego nie będzie w jakikolwiek sposób oddziaływać negatywnie na istniejący drzewostan, powierzchnię ziemi, w tym glebę, wody powierzchniowe i podziemne.

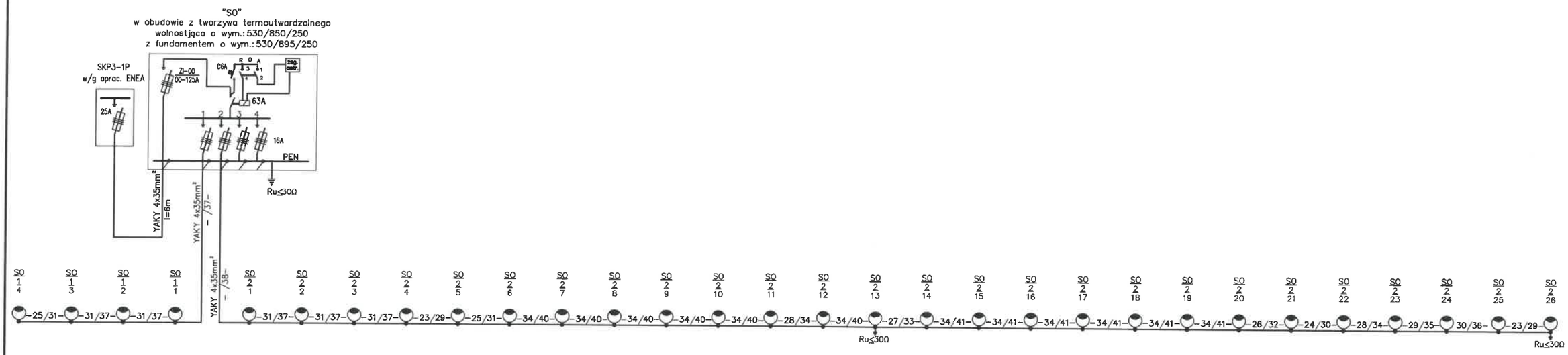

STAROSTA MIĘDZYRZECKI
ul. Przemysłowa 2
66-300 MIĘDZYRZECZ

——— - PROJEKTOWANA LINIA KABLOWA nN 0.4kV YAKY 4x35mm² (OŚWIETLENIE DROGOWE)

- PROJ. SŁUP OŚWIETL. ALUMIN. Z FUNDAMENTEM
OPRAWA DROGOWA LED 24W 4000K P=28W NA WYS. 6M

TN-C SAMOCZYNNE WYŁĄCZENIE ZASILANIA

EMWAY MACIEJ EMILIANÓW
ul. Jasia i Małgosi 36/2
65-012 Zielona Góra
NIP: 9291781023, REGON: 85208446

INWESTOR:	GMINA SKWIERZYNA ul. Rynek 1, 66-440 Skwierzyna			
INWESTYCJA:	PRZEBUDOWA ULICY MIĘDZYRZECKIEJ ORAZ BUDOWA DROGI DLA ROWERÓW WRAZ Z NIEZBĘDNĄ INFRASTRUKTURĄ NA DZIAŁKACH NR 537/3, 537/4, 503, 316/4, 509/99, 509/102, 509/100, 511- OBRĘB 0003 W RAMACH ZADANIA PN. "OPRACOWANIE KOMPLEKSOWEJ DOKUMENTACJI TECHNICZNEJ BUDOWY ŚCIEŻKI PIESZO-ROWEROWEJ WRAZ Z NIEZBĘDNĄ INFRASTRUKTURĄ TOWARZYSZĄCĄ W REJONIE REGIONALNEGO PARKU PRZEMYSŁOWEGO W SKWIERZYNIE"			
RYSUNEK:	SCHEMAT IDEOWY OŚWIETLENIA		SKALA: -	DATA: 12.2022
			NR ZLEC: -	NR RYS.: 1E
	IMIĘ I NAZWISKO	UPRAWNIENIA	BRANŻA	PODPIS
PROJEKTANT:	Zdzisław Wójcik	127/75/Zg do projektowania i kierowania budową w specjalności instalacyjno- inżynieryjnej	ELEKTRYCZNA	
SPRAWDZAJĄCY:	inż. Wacław Obiński	153/78/Zg do projektowania i kierowania budową w specjalności instalacyjno- inżynieryjnej	ELEKTRYCZNA	

EMWAY
MACIEJ EMILIANÓW

ZAŁĄCZNIKI

NAZWA	**PRZEBUDOWA ULICY MIĘDZYRZECKIEJ ORAZ BUDOWA DROGI DLA ROWERÓW WRAZ Z NIEZBĘDNĄ INFRASTRUKTURĄ NA DZIAŁKACH NR 537/3, 537/4, 503, 316/4, 509/99, 509/102, 509/100, 511 - OBRĘB 0003 W RAMACH ZADANIA PN. "OPRACOWANIE KOMPLEKSOWEJ DOKUMENTACJI TECHNICZNEJ BUDOWY ŚCIEŻKI PIESZO- ROWEROWEJ WRAZ Z NIEZBĘDNĄ INFRASTRUKTURĄ TOWARZYSZĄCĄ W REJONIE REGIONALNEGO PARKU PRZEMYSŁOWEGO W SKWIERZYNIE"**
INWESTOR	**GMINA SKWIERZYNA UL. RYNEK 1 66-440 SKWIERZYNA**
ADRES	**SKWIERZYNA**
KATEGORIA OBIEKTU	**XXV, XXVI**
JEDNOSTKA EWIDENCYJNA	**080305_4.0003 SKWIERZYNA-MIASTO**
DZIAŁKI	**537/3, 537/4, 503, 316/4, 509/99, 509/102, 509/100, 511 – OBRĘB 0003 MIASTO SKWIERZYNA**
DATA OPRACOWANIA	**GRUDZIEŃ 2022 R.**

EMWAY Maciej Emilianów
ul. Jasia i Małgosi 36/2, 65-012 Zielona Góra
tel. kom. 501309737; e-mail: maciejemilianow@gmail.com

Spis zawartości opracowania

- Plan Bioz 34-36
- Warunki przyłączenia do sieci Enea 37-38
- Uzgodnienie wydane przez Enea 39-40
- Uzgodnienie wydane przez Polską Spółkę Gazownictwa 41-45
- Uzgodnienie wydane przez Orange 46-48
- Protokół z narady koordynacyjnej 49-54
- Klauzula Mapy do celów projektowych 55

33A

PLAN BIOZ

1. Przedmiot i zakres opracowania.

Przedmiotem opracowania jest przebudowa ulicy Międzyrzeckiej oraz budowa drogi dla rowerów wraz z niezbędną infrastrukturą na działkach nr 537/3, 537/4, 503, 316/4, 509/99, 509/102, 509/100, 511 - obręb 0003.

Zakres inwestycji obejmuje:

- budowę drogi dla rowerów długości 1820 m,
- przebudowę ulicy Międzyrzeckiej w zakresie zwężenia jezdni na długości 290 m,
- budowę zjazdów,
- rekultywacja istniejących i urządzanie nowych terenów zielonych,
- budowa oświetlenia drogowego,
- dostosowanie wysokościowe istniejących nawierzchni, elementów (bramy, furtki) na połączeniu projektowanego zagospodarowania z istniejącym,

Planowane roboty budowlane zlokalizowano na działkach nr:
537/3, 537/4, 503, 316/4, 509/99, 509/102, 509/100, 511 - obręb 0003 Miasto Skwierzyna

2. Zakres robót oraz kolejność realizowania inwestycji

Zakres robót obejmuje:

- wprowadzenie tymczasowej organizacji ruchu,
- roboty pomiarowe,
- roboty rozbiórkowe,
- roboty ziemne (zdjęcie warstwy humusu i korytowanie),
- wycina drzew i krzewów,
- roboty nawierzchniowe (przygotowanie podłoża, wykonanie konstrukcji nawierzchni),

3. Wykaz istniejących obiektów budowlanych

Na przestrzeni działek, na których przewiduje się realizację inwestycji zlokalizowane jest uzbrojenia pod ziemne w postaci:

- sieci teletechnicznej,
- sieci elektroenergetyczne,
- sieci wodociągowej,

- sieci gazowej;
- rurociąg naftowy,

4. Elementy zagospodarowania działki mogące stwarzać zagrożenia bezpieczeństwa

- brak

5. Informacja o przewidywanych zagrożeniach

- roboty ziemne i montażowe w pobliżu istniejących linii energetycznych,
- roboty ziemne i montażowe w pobliżu istniejących linii gazowych,
- roboty ziemne i montażowe w pobliżu istniejących rurociągów naftowych,
- prowadzenie robót w bezpośrednim sąsiedztwie czynnej drogi publicznej,

6. Informacja o wydzieleniu i oznakowaniu miejsc prowadzenia robót budowlanych

Zgodnie z zatwierdzonym Projektem organizacji ruchu na czas prowadzenia robót (opracowanie po stronie Wykonawcy robót).

7. Informacja o sposobie instruktażu pracowników przed przestąpieniem do realizacji robót szczególnie niebezpiecznych

- Kierownik budowy jest zobowiązany do instruktażu i nadzoru pracowników w czasie realizacji robót niebezpiecznych (np. roboty w pobliżu gazociągu i kabli energetycznych),
- Kierownik budowy powinien określić zasady postępowania w przypadku wystąpienia zagrożenia.

8. Określenie sposobu przechowywania i przemieszczania materiałów, wyrobów, substancji oraz preparatów niebezpiecznych na terenie budowy

- Nie dotyczy.

9. Środki techniczne i organizacyjne zapobiegające niebezpieczeństwom

- W biurze kierownika budowy musi być telefon, służący w razie konieczności do przywołania pogotowia ratunkowego, straży pożarnej lub innych służb ratowniczych,
- Wszyscy pracownicy muszą posiadać aktualne przeszkolenia w zakresie bhp oraz odpowiednie zaświadczenia do obsługi sprzętu budowlanego (podnośników, dźwigów, betoniarek i innych podobnych urządzeń służących do realizacji budowy),

- Na terenie budowy, w miejscu oznaczonym zgodnie z normą PN-92/N-01256/01, powinny znajdować się podręczne środki gaśnicze, a w biurze kierownika budowy – apteczka z podręcznymi środkami opatrunkowymi i medycznymi,

- Kierownik budowy powinien sporządzić na kopii projektu zagospodarowania terenu, część rysunkową planu BiOZ, zawierającą dane zawarte Rozporządzenia Ministra Infrastruktury, a w szczególności:

- czytelną legendę

- oznaczenie czynników mogących stwarzać zagrożenie,

- rozmieszczenie urządzeń i sprzętu ppoż.,

- rozmieszczenie podręcznego sprzętu ratunkowego (np. ppoż.),

- strefy ochronne wokół miejsc składowania gazów technicznych, strefy pracy sprzętu zmechanizowanego,

- układ komunikacji i transportu na budowie,

- pomieszczeń lokalizację pomieszczeń higieniczno-sanitarnych.

10. Miejsce przechowywania dokumentacji budowy

Miejscem przechowywania dokumentów budowy i dokumentów niezbędnych do prawidłowej eksploatacji maszyn i innych urządzeń technicznych jest biuro kierownika budowy. Wszelkie zmiany w planie BiOZ, wynikające z postępu robót budowlanych, a dotyczące bezpieczeństwa i ochrony zdrowia w części opisowej i w części rysunkowej planu bioz, powinny być opatrzone adnotacją kierownika budowy o przyczynach ich wprowadzenia.

Opracował:

mgr inż. Maciej Emilianów

ENEA Operator Sp. z o.o. Oddział Dystrybucji Gorzów Wielkopolski
Rejon Dystrybucji Międzychód
ul. Chrobrego 11
64-400 Międzychód
tel. 61 850 40 00

Międzychód, 29.11.2022 r.

65739/2022/OD2/ZR4

GMINA SKWIERZYNA
ul. Rynek 1
66-440 Skwierzyna

Warunki przyłączenia
do sieci elektroenergetycznej ENEA Operator Sp. z o.o.

Charakter i lokalizacja obiektu / lokalu:
oświetlenie uliczne, Skwierzyna, ul. Międzyrzecka, dz. nr 316/4
warunki dotyczą **przyłączenia obiektu projektowanego**
z mocą przyłączeniową **16 kW**
na napięciu **0,4 kV**
zakwalifikowanego do **V** grupy przyłączeniowej

I. MIEJSCE PRZYŁĄCZENIA:
- pole liniowe nn w istniejącej stacji transformatorowej 15/0,4 kV nr Skwierzyna ZUZ (4535)

II. RODZAJ POŁĄCZENIA Z SIECIĄ ORAZ ZAKRES NIEZBĘDNYCH ZMIAN W SIECI:
1. w zakresie dotyczącym budowy przyłącza ENEA Operator Sp. z o.o.:
- zabudować projektowaną szafę kablową-pomiarową SKP3-1P na działce Odbiorcy; zgodnie z załącznikiem mapowym
- istniejącą magistralną linię kablową 0,4 kV wprowadzić do projektowanej szafy kablowej-pomiarowej SKP3-1P stosując mufę(y) przelotową(e)
2. w zakresie dotyczącym niezbędnych zmian w sieci ENEA Operator Sp. z o.o.:
- istniejący układ sieci 0,4 kV pozostaje bez zmian
3. w zakresie dotyczącym urządzeń podmiotu przyłączanego:
- udostępnić miejsce na działce Odbiorcy na ustawienie projektowanej szafy kablowej-pomiarowej SKP3-1P
- z projektowanej szafy kablowej-pomiarowej SKP3-1P zasilić linią zalicznikową: - docelowo tablicę rozdzielczą w obiekcie Odbiorcy
- linię zalicznikową wykonać przewodem przystosowanym do ułożenia w ziemi o przekroju dobranym do obciążenia

III. MIEJSCE DOSTARCZANIA ENERGII ELEKTRYCZNEJ:
- zaciski na listwie zaciskowej w szafie kablowej-pomiarowej SKP3-1P w kierunku instalacji podmiotu przyłączanego
Miejsce dostarczania energii elektrycznej stanowi jednocześnie miejsce rozgraniczenia własności sieci i instalacji.

IV. MIEJSCE ZAINSTALOWANIA UKŁADU POMIAROWO-ROZLICZENIOWEGO:
- szafa kablowa nn z układem pomiarowo-rozliczeniowym SKP3-1P na działce Odbiorcy

V. WYMAGANIA DOTYCZĄCE UKŁADU POMIAROWO-ROZLICZENIOWEGO:
- docelowo należy zainstalować układ, który składać się będzie z:
trójfazowego, jednostrefowego, licznika energii czynnej
Wszystkie urządzenia do układu pomiarowego włącznie należy przystosować do plombowania.

VI. RODZAJ I USYTUOWANIE ZABEZPIECZEŃ:
- zabezpieczenie główne - 63 A w szafie kablowej-pomiarowej SKP3-1P
- zabezpieczenie przedlicznikowe docelowe - 25 A w szafie kablowej-pomiarowej SKP3-1P

32

VII. WYMAGANY STOPIEŃ SKOMPENSOWANIA MOCY BIERNEJ:

Energia elektryczna winna być pobierana przy współczynniku mocy odpowiadającym tg $\varphi \leq 0{,}4$.

VIII. DANE I INFORMACJE DOTYCZĄCE SIECI DLA DOBORU SYSTEMU OCHRONY OD PORAŻEŃ:

Zasilająca sieć niskiego napięcia pracuje w układzie TN-C, w instalacji odbiorczej należy zastosować odpowiedni dla tego układu system i urządzenia ochrony przeciwporażeniowej

IX. UWAGI DODATKOWE:

1. Instalację wewnętrzną należy wykonać zgodnie z wymaganiami Rozporządzenia Ministra Infrastruktury z dnia 12.04.2002 r. w sprawie „warunków technicznych, jakim powinny odpowiadać budynki i ich usytuowanie" (Dz.U. z 2015 r. poz. 1422 z późniejszymi zmianami).
2. Instalowane urządzenia powinny spełniać wymagania norm oraz posiadać odpowiednie atesty. Przyłączane urządzenia powinny posiadać wymaganą odporność na zaburzenia elektromagnetyczne oraz powinny być tak skonstruowane, aby nie wywoływały w swoim środowisku zaburzeń elektromagnetycznych o wartościach przekraczających odporność na te zaburzenia innych urządzeń występujących w tym środowisku.
3. Zrealizowanie zasilania na podstawie przedmiotowych warunków przyłączenia stanowić będzie podstawę do zawarcia w umowie o świadczenie usług dystrybucji lub umowie kompleksowej standardowych parametrów jakościowych energii elektrycznej w zakresie odchyleń częstotliwości i napięcia, odkształcenia napięcia, zawartości poszczególnych harmonicznych, wskaźnika długookresowego migotania światła, czasu trwania jednorazowej przerwy nieplanowanej i planowanej oraz czasu trwania przerw nieplanowanych i planowanych w ciągu roku zgodnych z przepisami obowiązującego prawa.
4. Podstawę do rozpoczęcia realizacji prac projektowych i budowlano - montażowych ujętych w niniejszych warunkach stanowi umowa o przyłączenie.
5. Dokumentacja projektowa w zakresie urządzeń ENEA Operator Sp. z o.o. opracowana na podstawie niniejszych warunków przyłączenia winna być zgodna ze Standardami w sieci dystrybucyjnej ENEA Operator Sp. z o.o., które są publikowane na stronie internetowej Spółki: www.operator.enea.pl. Do przedkładanych do uzgodnienia dokumentacji projektowych należy dołączyć oświadczenie projektanta o zgodności przyjętych rozwiązań ze Standardami w sieci dystrybucyjnej ENEA Operator Sp z o.o. ze wskazaniem ewentualnych odstępstw, dopuszczonych wg zasad określonych w tych Standardach.

Data ważności warunków przyłączenia: 2 lata od daty ich doręczenia.

Rozdzielnik:

Rejon Dystrybucji Międzychód
ENEA Operator Sp. z o.o.
Oddział Dystrybucji Gorzów Wlkp
Rejon Dystrybucji Międzychód
64-400 Międzychód, ul. Chrobrego 11

tel. +48 / 95 748 94 00
faks +48 / 95 748 32 73
sekretariat.miedzychod@enea.pl

WEO23E 007343
RD4/ZM/MU/BM/02/2023

Międzychód, 12.01.2023

EMWAY
Maciej Emilianów
Ul. Jasia i Małgosi 36/2
65-012 Zielona Góra

Uzgodnienie dot. uzgodnienia projektu budowy ścieżki pieszo-rowerowej wraz z niezbędną infrastrukturą towarzyszącą w rejonie regionalnego parku przemysłowego w Skwierzynie.

Uzgodniono pod względem urządzeń energetycznych będących w eksploatacji i na majątku *ENEA Operator Sp. z o.o., Oddział Dystrybucji Gorzów Wlkp.*

Istniejące urządzenia elektryczne:

- 15 kV wkreślono kolorem czerwonym.

Przez teren inwestycji przebiegają cztery kable średniego napięcia (zinwentaryzowane geodezyjnie). W miejscu odkrycia kabla nN lub w miejscu kolizji kablowych linii energetycznych nN z projektowaną budową należy zastosować rury osłonowe dwudzielne typu AROT o długościach wg potrzeb, nie krótszych niż 1 m, ich średnicę dobrać zgodnie z poziomem napięcia – odpowiednio 75 mm dla nN oraz co najmniej 160 mm dla kabli SN. Poza tym należy zachować odległości zgodne z PN-76/E-05125 i N SEP-E-004. Roboty ziemne w miejscach kolizji i w bezpośrednim zbliżeniu z siecią energetyczną należy wykonać ręcznie. Nie wyklucza się istnienia w terenie innych urządzeń elektroenergetycznych, które z przyczyn od nas niezależnych nie zostały zinwentaryzowane na mapie. **W wypadku natrafienia na podziemne urządzenia elektroenergetyczne nie naniesione na planie należy natychmiast zawiadomić Rejon Dystrybucji Międzychód.**

Rozpoczęcie prac należy zgłosić do PE Skwierzyna z co najmniej tygodniowym wyprzedzeniem (robert.gutowski@operator.enea.pl, tel. 95 838 52 62) celem koordynacji późniejszych prac.

Z poważaniem,

ENEA Operator Sp. z o.o.
Rejon Dystrybucji Międzychód
Dział Majątku Sieciowego
Kierownik
Paweł Folcer

39

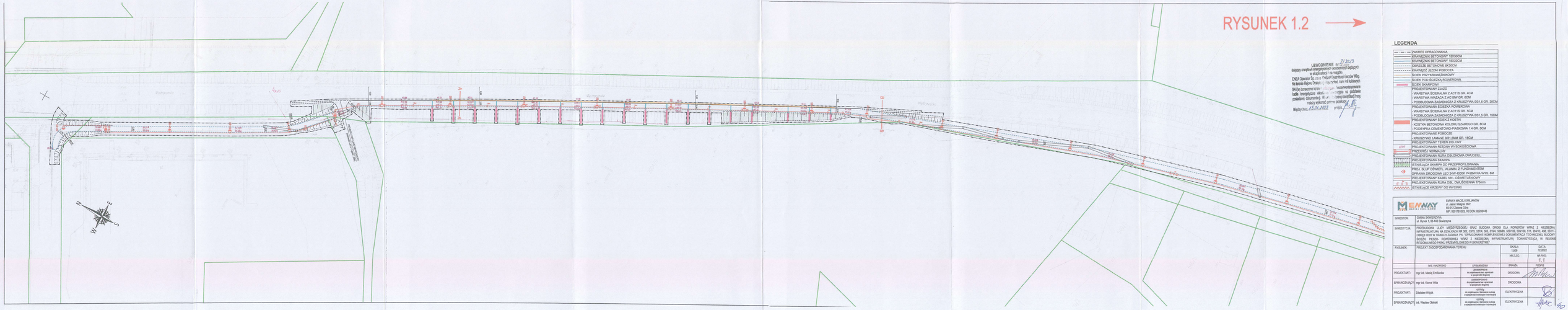
RYSUNEK 1.2
UZGODNIENIE nr 21/2023
Wniosek urealniał następujących zastrzeżeń/uwag:
w załączeniu/ - na mapie
ENEA Operator Sp. z o.o. Oddział Dystrybucji Gorzów Wlkp.
Na terenie Rejonu Dystrybucji [illegible] nie kolidujemy
SN i nn oznaczone kolorem [illegible] nieprzeznaczonym
sieć [illegible] na podstawie
posiadane dokumentacji. W [illegible] należy
należy wykonać prace [illegible]
Międzychód, 13.01.2023
LEGENDA
ZAKRES OPRACOWANIA
KRAWĘŻNIK BETONOWY 15X30CM
KRAWĘŻNIK BETONOWY 13X22CM
OBRZEŻE BETONOWE 8X30CM
KRAWĘŻ JEZDNI POBOCZA
ŚCIEK PRZYKRAWĘŻNIKOWY
ŚCIEK POD ŚCIEŻKĄ ROWEROWĄ
ŚCIEK SKARPOWY
PROJEKTOWANY ZJAZD
- WARSTWA WIĄŻĄCA Z AC11S GR. 4CM
- WARSTWA WIĄŻĄCA Z AC16S GR. 8CM
- PODBUDOWA ZASADNICZA Z KRUSZYWA 0/31,5 GR. 20CM
PROJEKTOWANA ŚCIEŻKA ROWEROWA
- WARSTWA ŚCIERALNA Z AC11S GR. 5CM
- PODBUDOWA ZASADNICZA Z KRUSZYWA 0/31,5 GR. 15CM
PROJEKTOWANY ŚCIEK Z KOSTKI
- KOSTKA BETONOWA KOLORU SZAREGO GR. 8CM
- PODSYPKA CEMENTOWO-PIASKOWA 1-4 GR. 5CM
PROJEKTOWANE POBOCZE
KRUSZYWO ŁAMANE 0/31,5MM GR. 15CM
PROJEKTOWANY TEREN ZIELONY
PROJEKTOWANA RZĘDNA WYSOKOŚCIOWA
PRZEKRÓJ NORMALNY
PROJEKTOWANA RURA OSŁONOWA DWUDZIELNA
PROJEKTOWANA SKARPA
ISTNIEJĄCA SKARPA DO PRZEPROFILOWANIA
PROJ. SŁUP OŚWIETL. ALUMIN. Z FUNDAMENTEM
OPRAWA DROGOWA LED 24W 4000K PHBW NA WYS. 6M
PROJEKTOWANY KABEL NN - OŚWIETLENIOWY
PROJEKTOWANA RURA OSŁ. DWUŚCIENNA 40mm
ISTNIEJĄCE KRZEWY DO WYCINKI
EMWAY
EMWAY MACIEJ EMLAJKÓW
ul. Jana I Wielkiego 38/2
65-013 Zielona Góra
NIP: 5291781023, REGON: 8320946
INWESTOR:
GMINA SKWIERZYNA
ul. Rynek 1, 66-440 Skwierzyna
INWESTYCJA:
PRZEBUDOWA ULIC MIĘDZYRZECKIEJ ORAZ SŁOWIAŃ, DROGI DLA ROWERÓW WRAZ Z MIEJSCEM POSTOJOWYM NA DZIAŁKACH NR 302, 537/3, 537/6, 923, 519/4, 509/8, 509/102, 509/105, 511, 394/10, 498, 537/7, 509/2 ORAZ 500/1 W RAMACH ZADANIA PN. "OPRACOWANIE KOMPLEKSOWEJ DOKUMENTACJI TECHNICZNEJ BUDOWY ŚCIEŻKI PIESZO- ROWEROWEJ WRAZ Z MIEJSCAMI POSTOJOWYMI, INFRASTRUKTURĄ, TOWARZYSZĄCĄ W REJONIE RECONALNEGO PASKU PRZYMYSŁOWEGO W SKWIERZYNIE"
RYSUNEK:
PROJEKT ZAGOSPODAROWANIA TERENU
SKALA: 1:500
DATA: 12.2022
NR Z.UC:
NR RYS: 1.2
IMIĘ I NAZWISKO | UPRAWNIENIA | BRANŻA | PODPIS
PROJEKTANT: mgr inż. Maciej Emlajkes | UPRAWNIENIA do projektowania bez ograniczeń w specjalności inżynieryjnej drogowej | DROGOWA
SPRAWDZAJĄCY: mgr inż. Konrad Wita | UPRAWNIENIA do projektowania bez ograniczeń w specjalności drogowej | DROGOWA
PROJEKTANT: Zdzisław Wójcik | UPRAWNIENIA do projektowania bez ograniczeń w specjalności instalacyjno- inżynieryjnej | ELEKTRYCZNA
SPRAWDZAJĄCY: inż. Wacław Olbiński | UPRAWNIENIA do projektowania bez ograniczeń w specjalności instalacyjno- inżynieryjnej | ELEKTRYCZNA

POLSKA
SPÓŁKA GAZOWNICTWA

Polska Spółka Gazownictwa sp. z o.o.
Oddział Zakład Gazowniczy w Gorzowie Wielkopolskim
ul. Żeglarska 16, 66-400 Gorzów Wielkopolski
tel. 95 736 56 42

Dział Zarządzania Majątkiem Sieciowym
Sekcja Ewidencji Majątku i Uzgodnień
tel. 95 736 56 59
paulina.niekrasz@psgaz.pl

EMWAY Maciej Emilianów
ul. Jasia i Małgosi 36/2
65-012 Zielona Góra

Gorzów Wielkopolski, 12.01.2023

Wasz znak: b/n
Nasz znak: PSGGO.ZMSM.763.21.23

Uzgodnienie projektu zagospodarowania terenu w zakresie obcych branż

Dot.: budowa ścieżki pieszo – rowerowej wraz z niezbędną infrastrukturą towarzyszącą w rejonie regionalnego parku przemysłowego Skwierzyna

Lokalizacja przedsięwzięcia:

woj. **lubuskie**, gm. **Skwierzyna,** m. **Skwierzyna,** ul. **Międzyrzecka.**

W odpowiedzi na Państwa pismo w sprawie uzgodnienia dokumentacji w ww. lokalizacji informujemy, że w zakresie przedłożonego opracowania ułożona jest sieć gazowa, tj.:

- czynna sieć gazowa średniego ciśnienia (wybudowana przed roku 2001),

Powyższa sieć gazowa ułożona została na normatywnej głębokości a po wybudowaniu wniesiona na geodezyjne mapy sytuacyjno-wysokościowe terenu, na których sporządzony został projekt zagospodarowania terenu przedmiotowego zadania. Ponadto nadmienia się, że w wyniku różnych robót nawierzchniowych, tj. regulacja szerokości jezdni, chodników itp. należy liczyć się z odchyleniami na planie, dlatego przed przystąpieniem do prac ziemnych należy wykonać przekopy próbne w celu określenia rzeczywistego przebiegu uzbrojenia gazowego.

Czynna sieć gazowa średniego ciśnienia oznaczona kolorem **zielonym,** na Załączniku do niniejszego pisma. Opisana powyżej czynna sieć gazowa jest w

POLSKA
SPÓŁKA GAZOWNICTWA

dobrym stanie technicznym i nie znajduje się w obowiązującym Planie Inwestycyjnym PSG sp. z o.o. do wymiany/przebudowy/modernizacji.

W odniesieniu do ww. czynnych sieci gazowych obowiązuje rozporządzenie Ministra Gospodarki z dnia 26 kwietnia 2013 r. w sprawie warunków technicznych, jakim powinny odpowiadać sieci gazowe i ich usytuowanie (Dz. U. z 2013 r., poz. 640). Zgodnie z tym rozporządzeniem, dla opisanych powyżej sieci gazowych wyznaczone zostały strefy kontrolowane, tj. obszar po obu stronach osi gazociągu, którego linia środkowa pokrywa się z osią gazociągu. Dla sieci gazowych wybudowanych przed dniem 12 grudnia 2001 r. szerokość stref kontrolowanych zależy od rodzaju obiektu terenowego i wynosi od 1 - 30 m (załącznik Nr 2, tabela 2 do w/w rozporządzenia). W strefach kontrolowanych PSG sp. z o.o. kontroluje wszelkie działania mogące spowodować uszkodzenie sieci gazowej lub mieć inny negatywny wpływ na jej funkcjonowanie i użytkowanie. Prace w obrębie stref kontrolowanych mogą być prowadzone tylko po wcześniejszym uzgodnieniu sposobu i terminu ich wykonania z operatorem sieci gazowej – Oddziałem Zakładem Gazowniczym w Gorzowie Wielkopolskim – Placówka Gazownicza w Sulechowie (al. Wielkopolska 12, 66-100 Sulechów).

Ponadto zgodnie z normą ZN-G-7001:2015 Urządzenia przesyłowe – Pasy eksploatacyjne – Wymagania ogólne dotyczące wyznaczania pasa eksploatacyjnego dla sieci gazowych wyznaczone zostały pasy eksploatacyjne o szerokości 1,0 m.

Przedłożony plan sytuacyjny dotyczący ww. zadania opiniujemy **pozytywnie.** Dodatkowo należy uwzględnić poniższe uwagi:

1. Prace budowlane należy prowadzić w sposób gwarantujący zachowanie w stanie nienaruszonym warstwy stabilizacyjno-ochronnej przewodów gazowych (podsypka i nadsypka) wraz z oznakowaniem lokalizacyjnym i ostrzegawczym zgodnie ze Standardem Technicznym (ST-IGG-1001:2015 Gazociągi. Oznakowanie trasy gazociągów. Wymagania ogólne. oraz ST-IGG-1002:2015 Gazociągi. Oznakowanie ostrzegające i lokalizacyjne. Wymagania i badania.) Gazociągi odkryte w trakcie prowadzenia robót po ich zakończeniu należy zasypać warstwą piasku o grubości 20 cm z zachowaniem istniejącej podsypki piaskowej oraz odtworzyć oznakowanie taśmą lokalizacyjną i taśmą ostrzegawczą.
2. W miejscach, w których zlokalizowana jest czynna/wyłączona z eksploatacji sieć gazowa oraz przyłącza nie należy zmniejszać warstw jej przykrycia i obniżać rzędnych terenu. Warstwy konstrukcyjne powinny znaleźć się 0,5 m ponad ułożoną siecią gazową.

POLSKA
SPÓŁKA GAZOWNICTWA

3. W miejscach robót bezwykopowych, tj. przecisków i przewiertów projektowane elementy lokalizować poniżej istniejącej sieci gazowej po ustaleniu jej faktycznej głębokości i położenia.

4. Przy zbliżeniach gazociągów do podziemnej infrastruktury (elementów uzbrojenia terenu) odległość między powierzchnią zewnętrzną ścianki gazociągu i skrajnymi elementami uzbrojenia terenu powinna wynosić nie mniej niż 0,4 m, a przy skrzyżowaniach nie mniej niż 0,2 m.

5. W miejscach robót bezwykopowych, tj. przecisków i przewiertów projektowane elementy lokalizować poniżej istniejącej sieci gazowej po ustaleniu jej faktycznej głębokości i położenia.

6. Prace w strefach kontrolowanych o szerokości należy prowadzić z zachowaniem szczególnej ostrożności, a roboty ziemne wykonywać ręcznie. Ponadto w strefach tych nie należy wznosić nawet tymczasowych obiektów budowlanych, składować ziemi pochodzącej z wykopów, materiałów budowlanych, sadzić drzew oraz podejmować działań mogących spowodować uszkodzenie przewodu gazowego. Wszystkie roboty prowadzone w miejscach występowania sieci gazowej wyłączonej z eksploatacji prowadzić należy przy zachowaniu zasad bezpieczeństwa jak dla sieci gazowych czynnych z powodu możliwości występowania gazu w przewodach gazociągów nieczynnych.

7. W opisie technicznym projektu budowlanego należy umieścić informację dla Inwestora i Wykonawcy robót o następującej treści: „Inwestor i Wykonawca ponosi odpowiedzialność prawną i materialną za spowodowanie uszkodzeń i strat w systemie sieci gazowej w wyniku wykonywanych robót oraz za uszkodzenia i szkody, które w przyszłości mogą powstać na skutek przeprowadzonych prac. W przypadku uszkodzenia sieci gazowej podczas realizacji ww. zadań, oprócz kosztów usunięcia uszkodzenia i pokrycia strat gazu, mogą być obciążeni dodatkowymi kosztami z tytułu przekroczenia mocy umownej na stacjach zakupu gazu wg taryfy Operatora Systemu Przesyłowego Gaz-System S.A. oraz kosztami odszkodowań dla odbiorców z tytułu przerw w dostawie gazu, a także kosztami naprawy urządzeń pomiarowych, jeśli ulegną uszkodzeniu w wyniku zaistniałego zdarzenia."

8. W przypadku konieczności przebudowy lub przemieszczenia urządzeń gazowych Inwestor zwraca się do OZG w Gorzowie Wlkp. o wydanie warunków przebudowy, opracowuje dokumentację techniczną, uzyska jej uzgodnienie w Zakładzie Gazowniczym oraz wykona roboty na własny koszt.

9. Nie wyklucza się istnienia w terenie innych urządzeń gazowych, które z przyczyn od nas niezależnych nie zostały zainwentaryzowane na mapie, jak również nie wyklucza się

POLSKA
SPÓŁKA GAZOWNICTWA

rozbieżności pomiędzy trasą sieci gazowej zainwentaryzowanej na mapie, a jej rzeczywistym przebiegiem. W przypadku odkrycia niezainwentaryzowanej sieci gazowej lub stwierdzenia niezgodności podanych w uzgodnieniu danych ze stanem faktycznym należy o tym zawiadomić natychmiast OZG Gorzów Wlkp. – ww. Placówkę.

10. Przed planowanym rozpoczęciem robót należy wykonać przekopy próbne, w celu ustalenia zgodności przebiegu sieci gazowej naniesionej na mapie ze stanem faktycznym.

11. Na min. 7 dni przed planowanym rozpoczęciem robót należy powiadomić pisemnie Oddział Zakład Gazowniczy w Gorzowie Wielkopolskim – ww. Placówkę Gazowniczą w Sulechowie (al. Wielkopolska 12, 66-100 Sulechów) o terminie ich rozpoczęcia, powołując się na znak naszego pisma

12. Opinia ważna jest 24 miesiące od daty wystawienia. Opinia ważna jest łącznie z mapą stanowiącą załącznik graficzny do niniejszego pisma.

W przypadku wprowadzenia zmian projektowanej inwestycji w stosunku do opracowania objętego niniejszym uzgodnieniem lub stwierdzenia kolizji wysokościowej z ww. siecią gazową każdorazowo należy zgłosić ten fakt w Oddziale Zakładzie Gazowniczym w Gorzowie Wlkp. powołując się w odpowiedzi na znak niniejszego pisma i wystąpić o ponowne uzgodnienie.

Na podstawie obowiązującego w PSG sp. z o.o. "Cennika Usług Pozataryfowych" za uzgodnienie planu sytuacyjnego w zakresie, którym występuje sieć gazowa naliczona zostanie opłata. Należność za wydane warunki należy uregulować na podstawie dostarczonej odrębną korespondencją faktury VAT.

Z poważaniem

KIEROWNIK
Dział Zarządzania
Majątkiem Sieciowym

Adam Bernat

Załączniki:

1.) Plan sytuacyjny – 1 szt.

Otrzymują:

1.) Adresat
2.) Gazownia/Placówka
3.) a/a

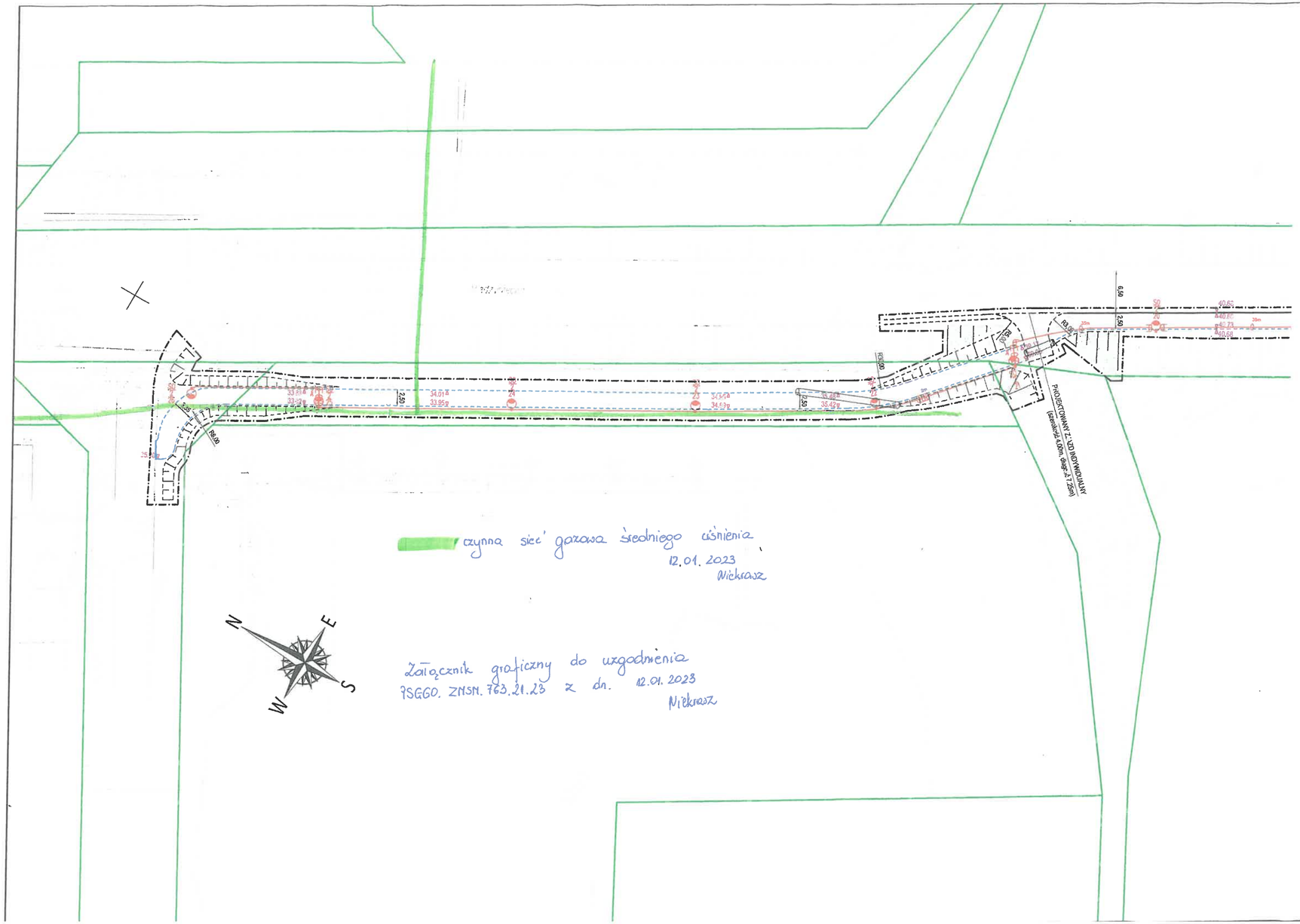

LEGENDA

	ZAKRES OPRACOWANIA
	KRAWĘŻNIK BETONOWY 15X30CM
	KRAWĘŻNIK BETONOWY 15X22CM
	OBRZEŻE BETONOWE 8X30CM
	KRAWĘDŹ JEZDNI POBOCZA
	ŚCIEK PRZYKRAWĘŻNIKOWY
	ŚCIEK POD ŚCIEŻKĄ ROWEROWĄ
	ŚCIEK SKARPOWY
	PROJEKTOWANY ZJAZD - WARSTWA ŚCIERALNA Z AC11S GR. 4CM - WARSTWA WIĄŻĄCA Z AC16W GR. 6CM - PODBUDOWA ZASADNICZA Z KRUSZYWA 0/31,5 GR. 20CM
	PROJEKTOWANA ŚCIEŻKA ROWEROWA - WARSTWA ŚCIERALNA Z AC11S GR. 5CM - PODBUDOWA ZASADNICZA Z KRUSZYWA 0/31,5 GR. 15CM
	PROJEKTOWANY ŚCIEK Z KOSTKI - KOSTKA BETONOWA KOLORU SZAREGO GR. 8CM - PODSYPKA CEMENTOWO-PIASKOWA 1:4 GR. 5CM
	PROJEKTOWANE POBOCZE - KRUSZYWO ŁAMANE 0/31,5MM GR. 15CM
	PROJEKTOWANY TEREN ZIELONY
p33.47	PROJEKTOWANA RZĘDNA WYSOKOŚCIOWA
B——B	PRZEKRÓJ NORMALNY
	PROJEKTOWANA RURA OSŁONOWA DWUDZIEL.
	PROJEKTOWANA SKARPA
	ISTNIEJĄCA SKARPA DO PRZEPROFILOWANIA
	PROJ. SŁUP OŚWIETL. ALUMIN. Z FUNDAMENTEM
	OPRAWA DROGOWA LED 24W 4000K P=28W NA WYS. 6M
	PROJEKTOWANY KABEL NN - OŚWIETLENIOWY
	PROJEKTOWANA RURA OSŁ. DWUŚCIENNA fi75mm
	ISTNIEJĄCE KRZEWY DO WYCINKI

EMWAY MACIEJ EMILIANÓW
ul. Jasia i Małgosi 36/2
65-012 Zielona Góra
NIP: 9291781023, REGON: 85208446

INWESTOR:	GMINA SKWIERZYNA ul. Rynek 1, 66-440 Skwierzyna			
INWESTYCJA:	PRZEBUDOWA ULICY MIĘDZYRZECKIEJ ORAZ BUDOWA DROGI DLA ROWERÓW WRAZ Z NIEZBĘDNĄ INFRASTRUKTURĄ NA DZIAŁKACH NR 302, 537/3, 537/4, 503, 316/4, 509/99, 509/102, 508/100, 511, 294/10, 498, 537/1 - OBRĘB 0003 W RAMACH ZADANIA PN. "OPRACOWANIE KOMPLEKSOWEJ DOKUMENTACJI TECHNICZNEJ BUDOWY ŚCIEŻKI PIESZO- ROWEROWEJ WRAZ Z NIEZBĘDNĄ INFRASTRUKTURĄ TOWARZYSZĄCĄ W REJONIE REGIONALNEGO PARKU PRZEMYSŁOWEGO W SKWIERZYNIE"			
RYSUNEK:	PROJEKT ZAGOSPODAROWANIA TERENU		SKALA: 1:500	DATA: 12.2022
			NR ZLEC: -	NR RYS.: 1
	IMIĘ I NAZWISKO	UPRAWNIENIA	BRANŻA	PODPIS
PROJEKTANT:	mgr inż. Maciej Emilianów	LBS/0030/PBD/16 do projektowania bez ograniczeń w specjalności dróg drogowej	DROGOWA	

Orange Polska
Hurt
Zarządzanie Zasobami Sieci i IT
Dział Zarządzania Zasobami Infrastruktury
i Obsługi Klienta w Łodzi
ul. Bałuckiego 10/12, 93-273 Łódź
tel.: 503 037 881

EMWAY
Maciej Emilianów
ul. Jasia i Małgosi 36/2
65-012 Zielona Góra

Łódź, 13 styczeń 2023r

Numer pisma: TTISILU/JM.215-518/23.

Temat: Uzgodnienie projektu dotyczącego przebudowy drogi gminnej ulicy Międzyrzeckiej w zakresie budowy ścieżki rowerowej oraz budowa ścieżki rowerowej na dz. nr 302, 537/3, 537/4, 503, 316/4, 509/102, 509/99, 509/100, 511, 294/10, 498, 537/1 obr. 0003 Skwierzyna.

Szanowni Państwo,

Informujemy, że uzgadniamy projekt przebudowy drogi gminnej ulicy Międzyrzeckiej w zakresie budowy ścieżki rowerowej oraz budowa ścieżki rowerowej na dz. nr 302, 537/3, 537/4, 503, 316/4, 509/102, 509/99, 509/100, 511, 294/10, 498, 537/1 obr. 0003 Skwierzyna.

Przy realizacji procesu budowy wymagane jest spełnienie następujących warunków, które są integralną częścią uzgodnienia:

1. Wykonawca jest zobowiązany zgłosić do ORANGE POLSKA S.A. prace w strefie sieci telekomunikacyjnej min. na 14 dni przed przystąpieniem do robót, powołując się na numer przedmiotowego pisma. Tryb i zasady zgłoszenia prac oraz wystąpienia o nadzór właścicielski dostępne są na stronie: www.orange.pl/wniosekonadzor. Wykonywanie prac na sieci ORANGE POLSKA S.A. bez zgłoszenia i nadzoru właścicielskiego jest naruszeniem własności ORANGE POLSKA S.A. i będzie zgłaszane organom ścigania. Zgłoszenie/Wniosek o nadzór właścicielski można przesłać ze strony www.orange.pl/wniosekonadzor lub kierować na adres:
   Orange Polska S.A.
   Obsługa Techniczna Klienta Zachód
   Wydział Utrzymania Usług i Infrastruktury
   pl. Pocztowy 1, 65-061 Zielona Góra
   e-mail: DISU.RWWUUilZiel@orange.com
   Powiadomienie powinno zawierać nazwę i adres wykonawcy prac oraz telefon kontaktowy.
2. **Roboty budowlano – montażowe w obrębie sieci telekomunikacyjnej wykonywać zgodnie z normami i przepisami obowiązującymi w budownictwie łączności ręcznie i pod nadzorem upoważnionego przedstawiciela ORANGE POLSKA S.A. Dostarczanie i Serwis Usług Obsługi Technicznej Klienta w Zielonej Górze;**
3. **Lokalizację podziemnych urządzeń telekomunikacyjnych w terenie należy potwierdzić za pomocą przekopów kontrolnych, a w przypadku odkrycia w trakcie robót ziemnych urządzeń nienaniesionych na planie należy je zabezpieczyć na koszt**

inwestora i powiadomić przedstawiciela ORANGE POLSKA S.A. Dostarczanie i Serwis Usług Obsługi Technicznej Klienta w Zielonej Górze; oraz inspektora nadzoru.

4. W strefie projektowanych wykopów infrastrukturę teletechniczną zabezpieczyć przed uszkodzeniem zgodnie z przedstawionym rozwiązaniem technicznym. Zachować normatywne odległości w miejscach zbliżeń. Dodatkowe szczegóły zabezpieczenia ustalić na roboczo z naszym przedstawicielem. Koszty zabezpieczenia ponosi naruszający stan istniejący. W przypadku braku możliwości zabezpieczenia wystąpić do Orange Polska S.A. o wydanie WT na przebudowę sieci w celu usunięcia kolizji.
5. Miejsca zbliżeń i skrzyżowań oraz elementy zanikowe sieci telekomunikacyjnej przed ich zasypaniem podlegają obowiązkowi zgłoszenia pracownikowi sprawującemu w imieniu Orange Polska nadzór nad realizowanymi pracami.
6. Po zakończeniu prac inwestor jest zobowiązany do pisemnego zgłoszenia z 14-dniowym wyprzedzeniem na adres podany w punkcie 1 niniejszego pisma – wykonane zadanie do odbioru technicznego w zakresie miejsc kolizyjnych z sieciami teletechnicznymi oraz otrzymania pisemnej akceptacji w formie protokołu odbioru lub notatki służbowej.
7. **W przypadku uszkodzenia lub kradzieży infrastruktury teletechnicznej, w szczególności w wyniku niedotrzymania wymagań i warunków określonych w niniejszym dokumencie, ORANGE POLSKA S.A., obciąży sprawcę pełnymi kosztami naprawy oraz odszkodowaniem za straty związane między innymi z wypłaconymi bonifikatami i karami wynikającymi z zawartych przez ORANGE POLSKA S.A umów z klientami, a także innymi karami administracyjnymi.**
8. Niniejsze uzgodnienie ważne jest jeden rok od daty jego wydania.

Za powyższe uzgodnienie zostanie pobrana opłata wg aktualnego cennika. Należność należy uregulować w terminie określonym na fakturze VAT, która zostanie przesłana odrębną korespondencją.

Z poważaniem

Jacek Madajski

Główny Specjalista ds. Zasobów Infrastruktury

Załącznik: 1 egz. planu sytuacyjnego.

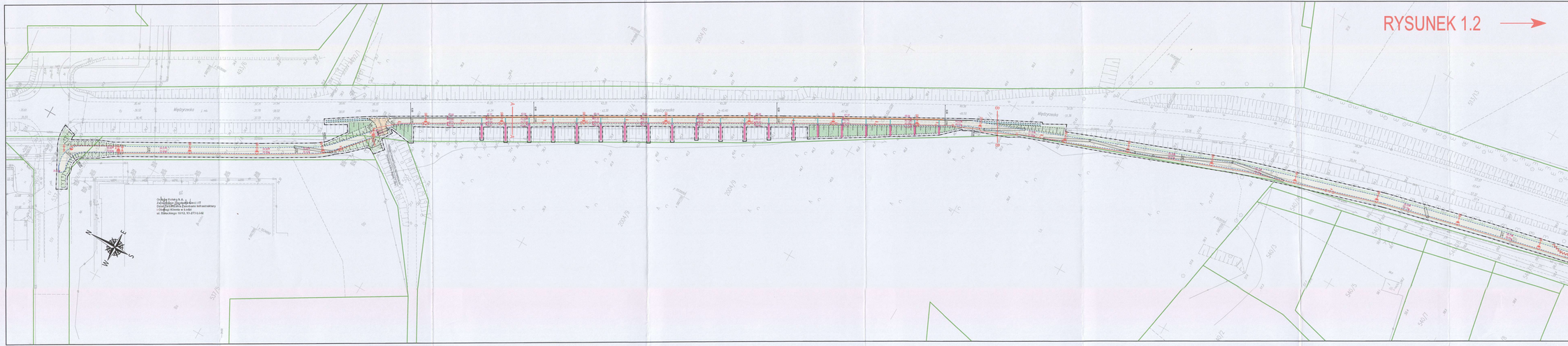

RYSUNEK 1.2

LEGENDA

- ZAKRES OPRACOWANIA
- KRAWĘŻNIK BETONOWY 15X30CM
- KRAWĘŻNIK BETONOWY 15X20CM
- OBRZEŻE BETONOWE 8X30CM
- KRAWĘDŹ JEZDNI POBOCZA
- ŚCIEK PRZYKRAWĘŻNIKOWY
- ŚCIEK PODŁOŻE ŚCIEŻKA ROWEROWA
- ŚCIEK SKARPOWY
- PROJEKTOWANY ZJAZD
  - WARSTWA ŚCIERALNA Z AC11S GR. 4CM
  - WARSTWA WIĄŻĄCA Z AC16W GR. 6CM
  - PODBUDOWA ZASADNICZA Z KRUSZYWA 0/31,5 GR. 20CM
- PROJEKTOWANA ŚCIEŻKA ROWEROWA
  - WARSTWA ŚCIERALNA Z AC11S GR. 5CM
  - PODBUDOWA ZASADNICZA Z KRUSZYWA 0/31,5 GR. 15CM
- PROJEKTOWANY ŚCIEK Z KOSTKI
  - KOSTKA BETONOWA KOLORU SZAREGO GR. 8CM
  - PODSYPKA CEMENTOWO-PIASKOWA 1:4 GR. 5CM
- PROJEKTOWANE POBOCZE
  - KRUSZYWO ŁAMANE 0/31,5MM GR. 15CM
- PROJEKTOWANY TEREN ZIELONY
- PROJEKTOWANA RZĘDNA WYSOKOŚCIOWA
- PRZEKRÓJ NORMALNY
- PROJEKTOWANA RURA OSŁONOWA DWUDZIEL.
- PROJEKTOWANA SKARPA
- STABILIZACJA SKARPY DO PRZEPROFILOWANIA
- PROJ. SŁUP OŚWIETL. ALUMIN. Z FUNDAMENTEM
- OPRAWA DROGOWA LED 240W 4000K P=28W NA WYS. 8M
- PROJEKTOWANY KABEL NN - OŚWIETLENIOWY
- PROJEKTOWANA RURA OSŁ. DWUŚCIENNA 575mm
- STABILIZACJE WIZEWY DO WYCINKI

EMWAY MACIEJ EMILIANÓW
ul. Jana I Małgoja 30/2
55-012 Zalesie Górne
NIP: 9291781023, REGON: 8528446

INWESTOR:	GMINA SKWIERZYNA ul. Rynek 1, 66-440 Skwierzyna			
INWESTYCJA:	PRZEBUDOWA ULICY WĘDZYDROGIEJ - DRAZ BUDOWA DROGI DLA ROWEROW WRAZ Z WEZBENIAMI INFRASTRUKTURA NA DZIAŁKACH NR 282 5373, 5374, 60, 3164, 3099, 3097/22, 809/10, 511, 284/10, 48, 5371, OBRĘB 0003 W RAMACH ZADANIA PN. "OPRACOWANIE KOMPLEKSOWEJ DOKUMENTACJI TECHNICZNEJ BUDOWY ŚCIEŻKI PIESZO- ROWEROWEJ WRAZ Z NIEZBĘDNĄ INFRASTRUKTURĄ - TOWAROWYCH W RUCHU REGIONALNEGO PARKU PRZEMYSŁOWEGO W SKWIERZYNIE"			
RYSUNEK:	PROJEKT ZAGOSPODAROWANIA TERENU		SKALA: 1:500	DATA: 12.2022
			NR ZLEC:	NR RYS.: 1.2
	IMIĘ I NAZWISKO	UPRAWNIENIA	BRANŻA	PODPIS
PROJEKTANT:	mgr inż. Maciej Emiliańów	UPRAWNIENIA do projektowania bez ograniczeń w specjalności drogowej	DROGOWA	
SPRAWDZAJĄCY:	mgr inż. Konrad Wita	UPRAWNIENIA do projektowania bez ograniczeń w specjalności drogowej	DROGOWA	
PROJEKTANT:	Zdzisław Wójcik	UPRAWNIENIA do projektowania i kierowania budową w specjalności instalacyjnej - inżynierskiej	ELEKTRYCZNA	
SPRAWDZAJĄCY:	Inż. Wacław Olchaki	UPRAWNIENIA do projektowania i kierowania budową w specjalności instalacyjnej - inżynierskiej	ELEKTRYCZNA	

Starostwo Powiatowe w Międzyrzeczu
ul. Przemysłowa 2
66-300 Międzyrzecz

Znak sprawy: **GN.6630.21.2023**

Międzyrzecz , 2023-03-24

PROTOKÓŁ

z narady koordnacyjnej zakończonej w dniu **2023-03-24**

Wnioskodawca: EMWAY Maciej Emilianów

65-012 Zielona Góra

Jasia i Małgosi 36/2

Inwestor: EMWAY Maciej Emilianów

65-012 Zielona Góra

Jasia i Małgosi 36/2

Sposób przeprowadzenia narady: za pomocą środków komunikacji elektronicznej

Przewodniczący narady: - Sebastian Gwóźdź - Naczelnik Wydziału Geodezji i Gospodarki Nieruchomościami

Nr gminy	Nr obrębu	Działka	Nazwa gminy	Nazwa obrębu
	3	537/4	m.Skwierzyna	m.Skwierzyna 3
	3	316/4	m.Skwierzyna	m.Skwierzyna 3
	3	503	m.Skwierzyna	m.Skwierzyna 3
	3	509/20	m.Skwierzyna	m.Skwierzyna 3
	3	509/99	m.Skwierzyna	m.Skwierzyna 3
	3	509/102	m.Skwierzyna	m.Skwierzyna 3
	3	509/100	m.Skwierzyna	m.Skwierzyna 3

Opis przedmiotu narady:

1 sieć elektroenergetyczna

PRZEWODNICZĄCY NARADY KOORDYNACYJNEJ
Z uwagi na to, że znaki geodezyjne podlegają ochronie, wszelkie prace terenowe w otoczeniu tych znaków należy wykonywać ze szczególną ostrożnością, a w przypadku uszkodzenia, zniszczenia lub przemieszczenia podlegają one wznowieniu na koszt inwestora (art. 11 ust.1, art. 15 ust. 1, art. 48 ust. 1 pkt 3 ustawy Prawo geodezyjne i kartograficzne)

Lp	Nazwa Instytucji	Imię, nazwisko uzgadniającego Data	Stanowisko uczestnika

1	Gmina Skwierzyna		Nie wyrażono stanowiska
2	ENEA Operator Sp. z o.o. Rejon Dystrybucji Międzychód		Nie wyrażono stanowiska
3	ENEA Operator Sp. z o.o. Rejon Dystrybucji Sulęcin		Nie wyrażono stanowiska
4	Zakład Energetyki Cieplnej Spółka z o.o.		Nie wyrażono stanowiska
5	Zakład Usług Komunalnych		Nie wyrażono stanowiska
6	INSTYTUT CHEMII BIOORGANICZNEJ POLSKIEJ AKADEMII NAUK Poznańskie Centrum Superkomputerowo-Sieciowe	Grzegorz Kuberka 2023-03-17 15:21:50	brak uwag brak uwag
7	ORANGE POLSKA S.A.		Nie wyrażono stanowiska
9	EWE energia Sp. z o.o.		Nie wyrażono stanowiska
10	Polska Spółka Gazownictwa Sp. z o.o. - ul. Bandrowskiego 16, 33-100 Tarnów Oddział: Zakład Gazowniczy w Gorzowie Wlkp.		Nie wyrażono stanowiska
11	Operator Gazociągów Przemysłowych GAZ - SYSTEM S.A. Oddział w Poznaniu	Janusz Wesołowski 2023-03-20 12:34:47	Ze względu na skrzyżowanie z trzema gazociągami w/c projekt należy uzgodnić w OGP GAZ-SYSTEM Oddział w Poznaniu. Do tego czasu projekt posiada status NIEUZGODNIONY.

12	PERN S.A.	Paweł Purc 2023-03-21 13:40:29	Opinia negatywna. Latarnia nr 23 znajduje się w strefie bezpieczeństwa rurociągu naftowego. Dopuszczalna odległość latarni od rurociągu równa się całkowitej wysokości latarni plus połowa strefy bezpieczeństwa rurociągu naftowego.
13	HAWE Telekom sp. z o.o. w restrukturyzacji	Łukasz Schlichting 2023-03-22 12:34:13	brak uwag brak uwag
14	Polskie Sieci Elektroenergetyczne S.A.	Lech Tatarski 2023-03-20 15:04:50	brak uwag brak uwag
15	EMWAY Maciej Emilianów		Nie wyrażono stanowiska

Z up. Starosty

Naczelnik Wydziału
Geodezji i Gospodarki Nieruchomościami
p.o. Geodeta Powiatowy

Dokument podpisany przez Sebastian Gwóźdź
Data: 2023.03.28 09:24:49 CEST

Niniejsza dokumentacja była przedmiotem narady koordynacyjnej, która odbyła się za pomocą środków komunikacji elektronicznej
Data narady: 2023-03-17
Znak sprawy: GN.6630.21.2023
Uwagi i zalecenia zostały zawarte w protokole z narady koordynacyjnej
Przewodniczący narady:Sebastian Gwóźdź

Z up. Starosty
Naczelnik Wydziału Geodezji i Gospodarki Nieruchomościami p.o. Geodeta Powiatowy

Dokument podpisany przez Sebastian Gwóźdź
Data: 2023.03.28 09:35:41 CEST

LEGENDA

	PROJ. SŁUP OŚWIETL. ALUMIN. Z FUNDAMENTEM OPRAWA DROGOWA LED 24W 4000K P=28W NA WYS. 6M
	PROJEKTOWANY KABEL NN - OŚWIETLENIOWY
	PROJEKTOWANA RURA OSŁ. DWUŚCIENNA fi75mm
	ISTNIEJĄCE KRZEWY DO WYCINKI

EMWAY MACIEJ EMILIANÓW
ul. Jasia i Małgosi 36/2
65-012 Zielona Góra
NIP: 9291781023, REGON: 85208446

INWESTOR:	GMINA SKWIERZYNA ul. Rynek 1, 66-440 Skwierzyna			
INWESTYCJA:	PRZEBUDOWA ULICY MIĘDZYRZECKIEJ ORAZ BUDOWA DROGI DLA ROWERÓW WRAZ Z NIEZBĘDNĄ INFRASTRUKTURĄ NA DZIAŁKACH NR 302, 537/3, 537/4, 503, 316/4, 509/99, 509/102, 509/100, 511, 294/10, 498, 537/1 - OBRĘB 0003 W RAMACH ZADANIA PN. "OPRACOWANIE KOMPLEKSOWEJ DOKUMENTACJI TECHNICZNEJ BUDOWY ŚCIEŻKI PIESZO- ROWEROWEJ WRAZ Z NIEZBĘDNĄ INFRASTRUKTURĄ TOWARZYSZĄCĄ W REJONIE REGIONALNEGO PARKU PRZEMYSŁOWEGO W SKWIERZYNIE"			
RYSUNEK:	PROJEKT ZAGOSPODAROWANIA TERENU		SKALA: 1:500	DATA: 12.2022
			NR ZLEC: -	NR RYS.: 1.1
	IMIĘ I NAZWISKO	UPRAWNIENIA	BRANŻA	PODPIS
PROJEKTANT:	Zdzisław Wójcik	127/75/Zg do projektowania i kierowania budową w specjalności instalacyjno- inżynieryjnej	ELEKTRYCZNA	

PODPIS ZAUFANY
ZDZISŁAW
WÓJCIK
13.03.2023 14:19:42 [GMT+1]
Dokument podpisany elektronicznie
podpisem zaufanym

RYSUNEK 1.1

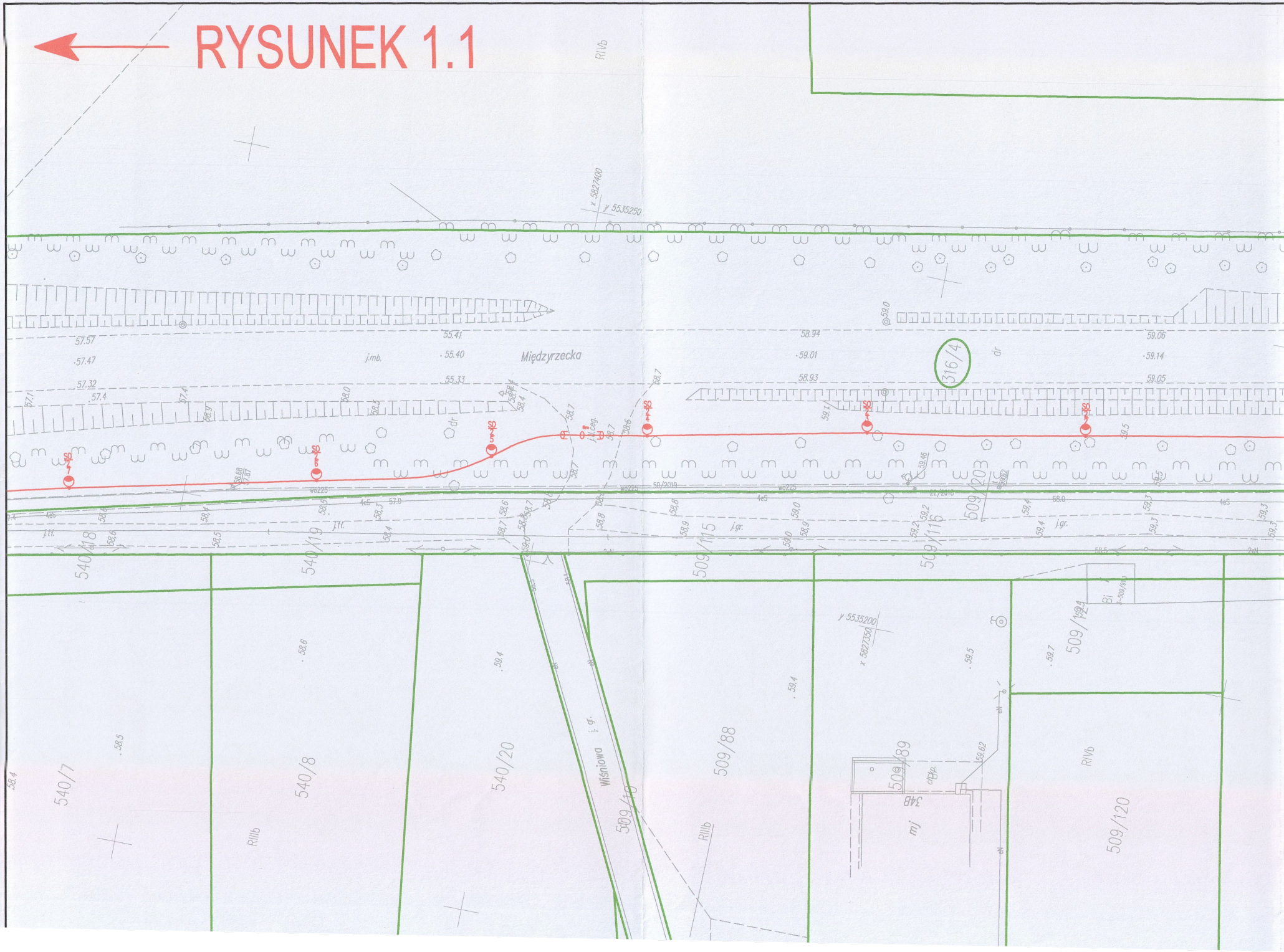
RIVb
x 5827400
y 5535250
Międzyrzecka
j.mb.
316/4
dr
540/18
540/19
509/115
509/116
509/120
j.gr.
j.tr.
Wiśniowa
540/7
540/8
540/20
509/10
509/88
509/89
509/121
RIIIb
y 5535200
x 5827350
34B
mj
RIVb


513/5
B-RIVa
513/3
513/7
y 5535300
x 5827750
Międzyrzecka
Międzyrzecka
316/4
58.96
59.04
58.97
58.90
58.97
58.90
58.84
58.92
58.84
ch.kp.
ch.kp.
j.mb.
j.mb.
411,432-1228
SO 1
SO 2
SO 3
SO 4
SO 5
SO 6
57.4
4eS
j.gr.
j.gr.
509/117
509/118
509/119
509/97
509/21
509/92
509/94
509/95
509/96
Szafa SKP3-1P proj. wg oprac. ENEA
Szafka oświetlniowa proj.
eNA
59.1
59.9
60.0
59.5
59.0
RIVa
RIVb
Czereśniowa
59.9
dr
proj.

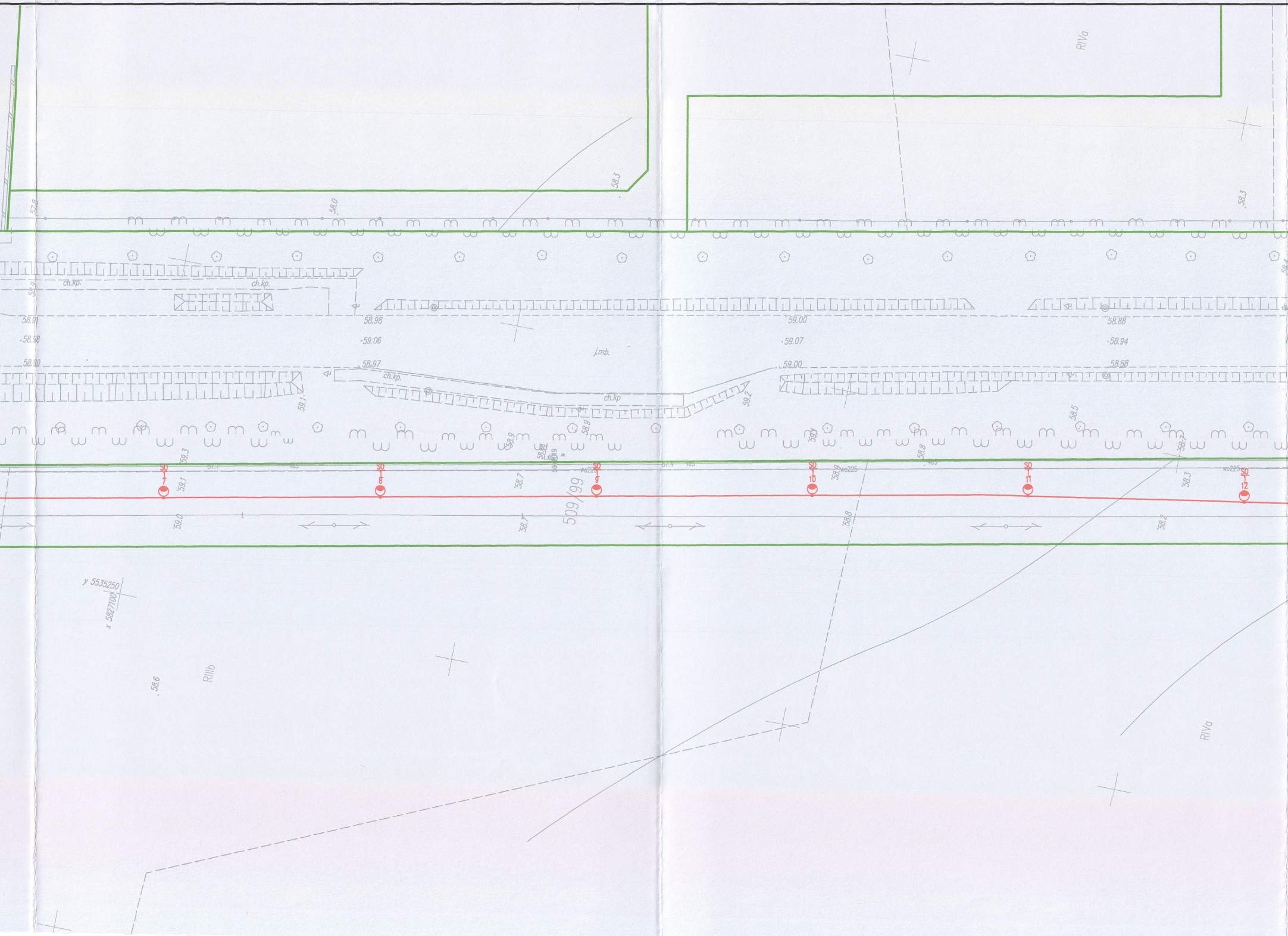
RIVa
58.3
57.8
58.0
ch.kp.
ch.kp.
58.91
58.98
58.90
58.98
59.06
58.97
ch.kp.
j.mb.
59.00
59.07
59.00
ch.kp
58.88
58.94
58.88
59.1
59.2
58.5
58.9
59.3
59.1
59.0
58.7
509/99
SO 7
SO 8
SO 9
SO 10
SO 11
SO 12
wo225
wo225
wo225
58.8
58.8
58.3
58.2
58.7
y 5535250
x 5827100
58.6
RIIIb
RIVa

RYSUNEK 1.3

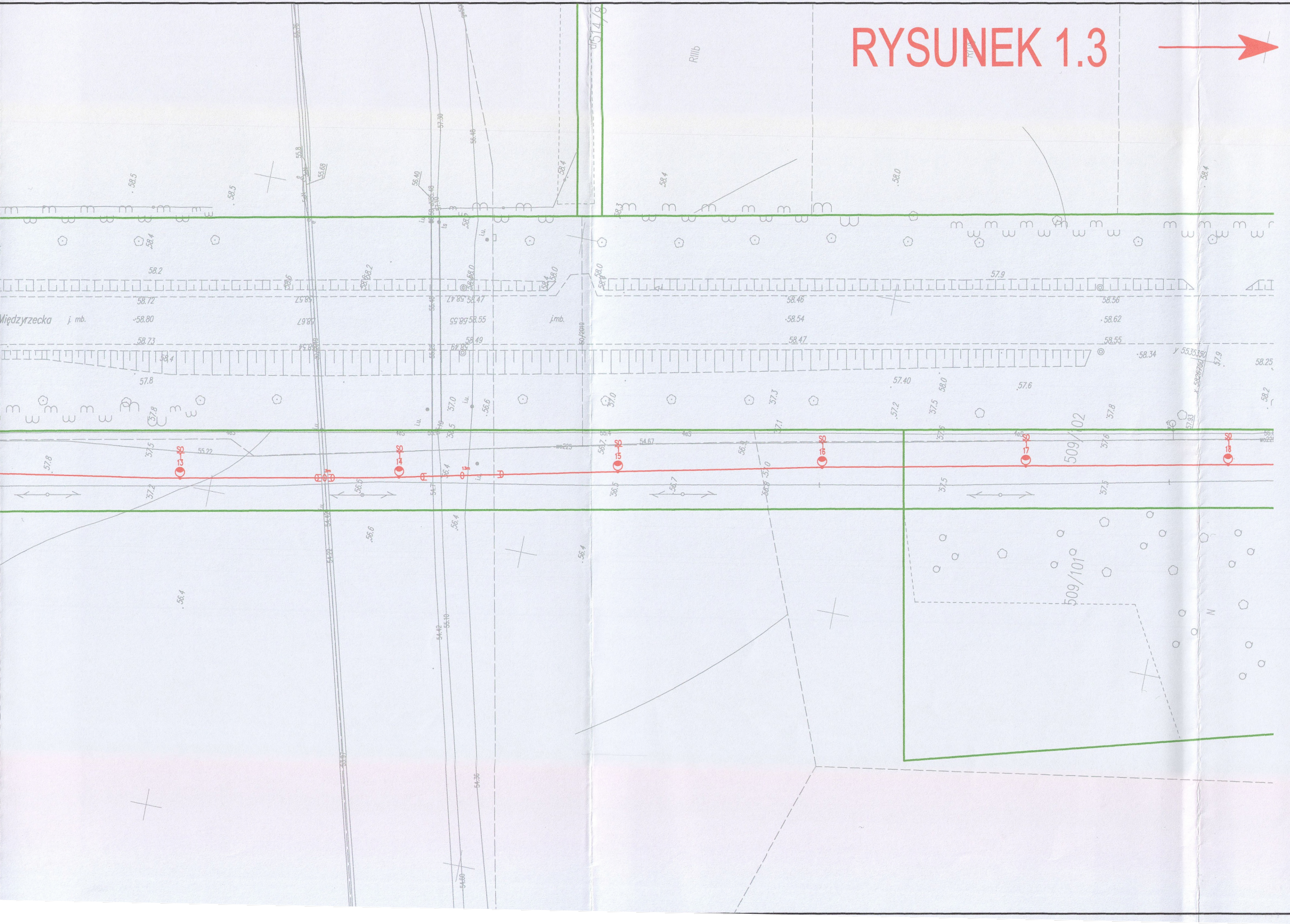
Międzyrzecka
j. mb.
j.mb.
514/8
RIIIb
509/102
509/101
S0 13
S0 14
S0 15
S0 16
S0 17
S0 18
58.72
58.80
58.73
58.46
58.54
58.47
58.56
58.62
58.55
57.9
57.6
57.40
58.34
58.25

Niniejsza dokumentacja była przedmiotem
narady koordynacyjnej, która odbyła się
za pomocą środków komunikacji elektronicznej
Data narady: 2023-03-17
Znak sprawy: GN.6630.21.2023
Uwagi i zalecenia zostały zawarte w protokole
z narady koordynacyjnej
Przewodniczący narady:Sebastian Gwóźdź

Z up. Starosty

Naczelnik Wydziału
Geodezji i Gospodarki Nieruchomościami
p.o. Geodeta Powiatowy

Dokument podpisany
przez Sebastian Gwóźdź
Data: 2023.03.28
09:34:49 CEST

LEGENDA

◐	PROJ. SŁUP OŚWIETL. ALUMIN. Z FUNDAMENTEM
	OPRAWA DROGOWA LED 24W 4000K P=28W NA WYS. 6M
—	PROJEKTOWANY KABEL NN - OŚWIETLENIOWY
5m ⊂ 0 ⊃	PROJEKTOWANA RURA OSŁ. DWUŚCIENNA fi75mm
	ISTNIEJĄCE KRZEWY DO WYCINKI

EMWAY MACIEJ EMILIANÓW
ul. Jasia i Małgosi 36/2
65-012 Zielona Góra
NIP: 9291781023, REGON: 85208446

INWESTOR:	GMINA SKWIERZYNA ul. Rynek 1, 66-440 Skwierzyna			
INWESTYCJA:	PRZEBUDOWA ULICY MIĘDZYRZECKIEJ ORAZ BUDOWA DROGI DLA ROWERÓW WRAZ Z NIEZBĘDNĄ INFRASTRUKTURĄ NA DZIAŁKACH NR 302, 537/3, 537/4, 503, 316/4, 509/99, 509/102, 509/100, 511, 294/10, 498, 537/1 - OBRĘB 0003 W RAMACH ZADANIA PN. "OPRACOWANIE KOMPLEKSOWEJ DOKUMENTACJI TECHNICZNEJ BUDOWY ŚCIEŻKI PIESZO- ROWEROWEJ WRAZ Z NIEZBĘDNĄ INFRASTRUKTURĄ TOWARZYSZĄCĄ W REJONIE REGIONALNEGO PARKU PRZEMYSŁOWEGO W SKWIERZYNIE"			
RYSUNEK:	PROJEKT ZAGOSPODAROWANIA TERENU		SKALA: 1:500	DATA: 12.2022
			NR ZLEC: -	NR RYS.: 1.2
	IMIĘ I NAZWISKO	UPRAWNIENIA	BRANŻA	PODPIS
PROJEKTANT:	Zdzisław Wójcik	127/75/Zg do projektowania i kierowania budową w specjalności instalacyjno- inżynieryjnej	ELEKTRYCZNA	

RYSUNEK 1.2

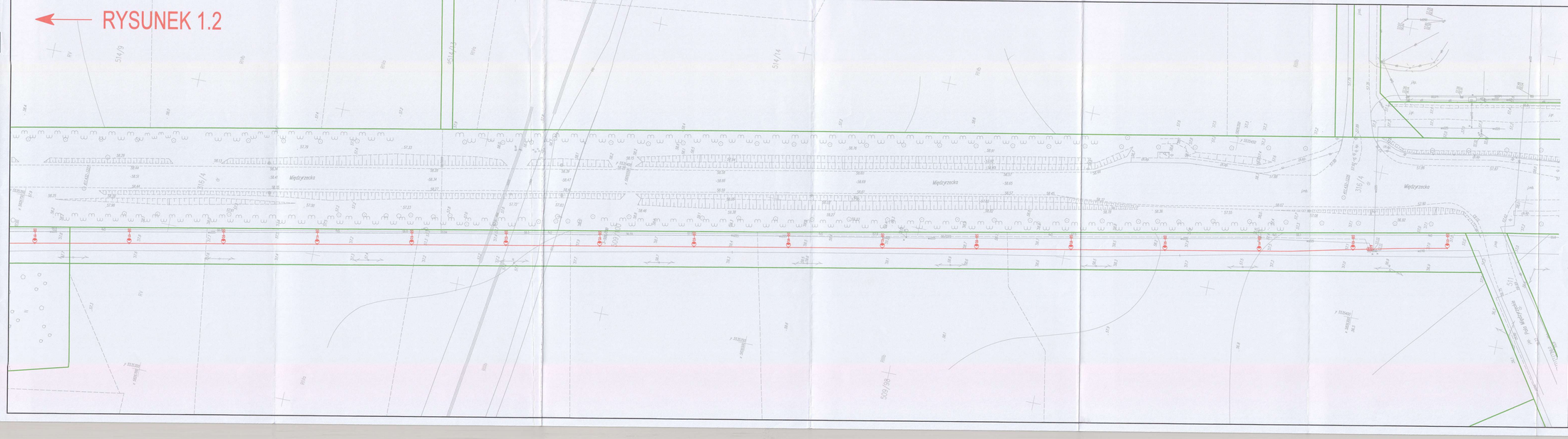

Niniejsza dokumentacja była przedmiotem narady koordynacyjnej, która odbyła się za pomocą środków komunikacji elektronicznej
Data narady: 2023-03-17
Znak sprawy: GN.6630.21.2023
Uwagi i zalecenia zostały zawarte w protokole z narady koordynacyjnej.
Przewodniczący narady:Sebastian Gwóźdź

Dokument podpisany przez Sebastian Gwóźdź
Data: 2023.03.28 09:33:51 CEST

LEGENDA

	PROJ. SŁUP OŚWIETL. ALUMIN. Z FUNDAMENTEM OPRAWA DROGOWA LED 24W 4000K P>28W NA WYS. 6M
	PROJEKTOWANY KABEL NN - OŚWIETLENIOWY
4 Ø 75	PROJEKTOWANA RURA OSŁ. DWUŚCIENNA 675mm
	ISTNIEJĄCE KRZEWY DO WYCINKI

EMWAY MACIEJ EMILIANÓW
ul. Jasia i Małgosi 36/2
65-012 Zielona Góra
NIP: 9291781823, REGON: 85208446

INWESTOR:	GMINA SKWIERZYNA ul. Rynek 1, 66-440 Skwierzyna		
INWESTYCJA:	PRZEBUDOWA ULICY MIĘDZYRZECKIEJ ORAZ BUDOWA DROGI DLA ROWERÓW WRAZ Z NIEZBĘDNĄ INFRASTRUKTURĄ NA DZIAŁKACH NR 302, 537/3, 537/4, 503, 316/4, 500/35, 509/102, 509/100, 511, 256/10, 498, 537/1 - OBRĘB 0003 W RAMACH ZADANIA PN. "OPRACOWANIE KOMPLEKSOWEJ DOKUMENTACJI TECHNICZNEJ BUDOWY ŚCIEŻKI PIESZO - ROWEROWEJ WRAZ Z NIEZBĘDNĄ INFRASTRUKTURĄ TOWARZYSZĄCA W REJONIE REGIONALNEGO PARKU PRZEMYSŁOWEGO W SKWIERZYNIE"		
RYSUNEK:	PROJEKT ZAGOSPODAROWANIA TERENU	SKALA: 1:500	DATA: 12.2022
		NR ZLEC:	NR RYS: 1.3
	IMIĘ I NAZWISKO	UPRAWNIENIA	BRANŻA
PROJEKTANT:	Zdzisław Wójcik	WYTRĘ do projektowania i kierowania budową w specjalności instalacyjnej - elektrycznej	ELEKTRYCZNA

województwo: 08- lubuskie
powiat: 0803- międzyrzecki
miasto: 0935699 – Skwierzyna– miasto
obręb: 080305_4. 0003 – Skwierzyna - 3

MAPA DO CELÓW PROJEKTOWYCH

Mapa aktualizowana, stan na 12.09.2022 r.

S K A LA 1:500

Pomiar w ukł. współrzędnych 2000/5,
poziom odniesienia – PL-EVRF2007-NH.

Na mapie do celów projektowych nie występują uzgodnienia PNK.

Nie wyklucza się istnienia urządzeń podziemnych nie zgłoszonych do inwentaryzacji lub nie wykazanych w jednostkach branżowych.
Dla zaktualizowanego obszaru nie sprawdzano zapisów ujawnionych w Księgach Wieczystych dotyczących obciążeń służebności gruntowych § 80 ust. 6 rozp. MSWiA z dnia 9 listopada 2011r. (Dz.U.2011 nr 263 poz. 1572)

Mapa powstała z mapy numerycznej prowadzonej przez PODGiK

W zakresie aktualizacji nie występują punkty osnowy podlegające ochronie – art. 15, art. 48 ust. 1 pkt. 3 ustawy z dn. 17.05.1989 r. Prawo geodezyjne i kartograficzne (Dz.U.2020r. poz: 276, 284, 782, 1086)
Opracowano zgodnie z wymogami rozporządzenie Ministra Rozwoju z dnia 18 sierpnia 2020r. o standardach technicznych (Dz.U.2020 poz. 1429).

W zakresie aktualizacji obowiązuje Miejscowy Plan Zagospodarowania Przestrzennego.
Uchwała Nr XXXII/254/09 z dnia 2009-09-10
IT - Tereny lokalizacji infrastruktury technicznej.
KDX – Tereny ciągów pieszo jezdnych.
nlz – nieprzekraczalna linia zabudowy -brak
Zespół Koordynacyjny: uwzględnić
- w-20/2019, t-22/2018.

Sporządzono dnia 12.09.2022 r.
ID: GN.6640.1201.2022
Wykonawca:
Zdzisław Brzozowski – geodeta upr. nr 9965